COMUNE DI BOLOGNA

SERVIZIO SANITARIO REGIONALE
EMILIA-ROMAGNA
Azienda Unità Sanitaria Locale di Bologna
Dipartimento Tecnico Patrimoniale

Istituto delle Scienze Neurologiche
Istituto di Ricovero e Cura a Carattere Scientifico

N° PROGR.

CONSEGNA	VERIFICA/VALIDAZIONE/APPROVAZIONE
DATA E PROT.	DATA E PROT.

TIMBRI E FIRME DI ATTESTAZIONE DELLA VERIFICA/VALIDAZIONE

REALIZZAZIONE DEL POLO PSICHIATRICO INTEGRATO PRESSO IL COMPLESSO RONCATI DI BOLOGNA
- Seconda Fase -
PROGETTO ESECUTIVO

SPAZIO RISERVATO PER APPROVAZIONE TITOLO EDILIZIO

PROGETTO ARCHITETTONICO
Ing. Fabio Penacchioni

PROGETTO STRUTTURALE
Ing. Friedrich Drollmann

PROGETTO IMPIANTI ELETTRICI
Ing. Fabio Penacchioni

PROGETTO IMPIANTI MECCANICI
Ing. Fabio Penacchioni

COORDINATORE SICUREZZA FASE PROGETTAZIONE
Arch. Valeria Mignani

COORDINATORE SICUREZZA FASE ESECUZIONE

PROPRIETA':
AZIENDA USL
DI BOLOGNA
DELEGATO CON DELIBERA
N. 275 del 26/10/2016

IL DIRETTORE DEL DIPARTIMENTO
TECNICO PATRIMONIALE
(Ing. Francesco Rainaldi)

DIRETTORE GENERALE
Dott. ssa Chiara Gibertoni

RESPONSABILE
UO Servizi Progettazione Edile
Ing. Franco Emiliani

RESPONSABILE PROCEDIMENTO
Ing. Lucio Vitobello

DIRETTORE DEI LAVORI
Ing. Lucio Vitobello

PRESIDIO: **COMPLESSO RONCATI DI BOLOGNA**

EDIFICIO: **PALAZZINA "Portineria"**

CODICE EDIFICIO **56C**

PIANO:

DIREZIONE LAVORI

ELABORATO:

OPERE EDILI
Abaco Infissi - Tabelle

CODICE PROG. **PE**

ELAB. N. **ED.13**

SOSTITUISCE IL N.

SOSTITUITO DAL N.

ARCHIVIO USL N.:	DATA: Ottobre 2017	SCALA:	REFERENTE AMMINISTRATIVO:
	ARCHIVIO N.:	FILE:	MOD01 PsqB01 ADT Rev. 5.1 del 26/10/2016

AGGIORNAMENTI			
1		3	
2		4	

INFISSI INTERNI

Tipologia	A1

Le caratteristiche tecnico-prestazionali ed i materiali costruttivi sono riportati nelle tabelle dell'ABACO e nelle descrizioni dell'ELENCO PREZZI UNITARI

N.B.: Le dimensioni indicate negli schemi, si riferiscono al passaggio pulito del vano, al netto dell'ingombro di telai, controtelai, imbotte, maniglie, maniglioni, ecc.

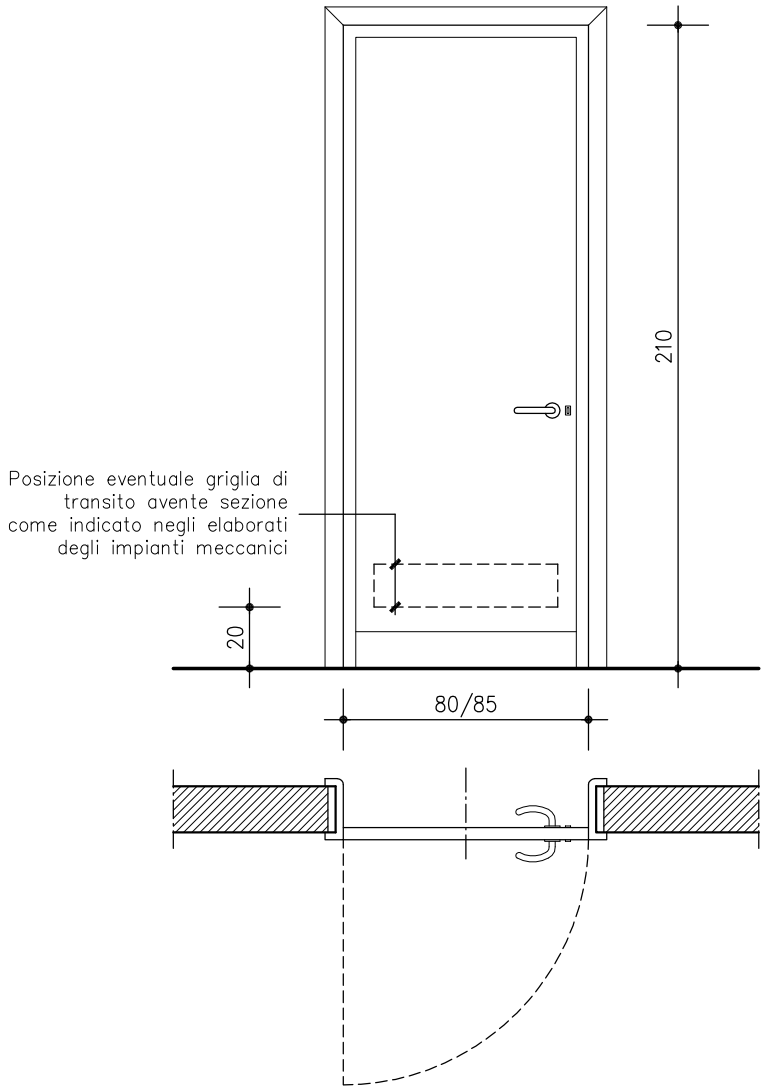

Tipologia	C1

Le caratteristiche tecnico-prestazionali ed i materiali costruttivi sono riportati nelle tabelle dell'ABACO e nelle descrizioni dell'ELENCO PREZZI UNITARI

N.B.: Le dimensioni indicate negli schemi, si riferiscono al passaggio pulito del vano, al netto dell'ingombro di telai, controtelai, imbotte, maniglie, maniglioni, ecc.

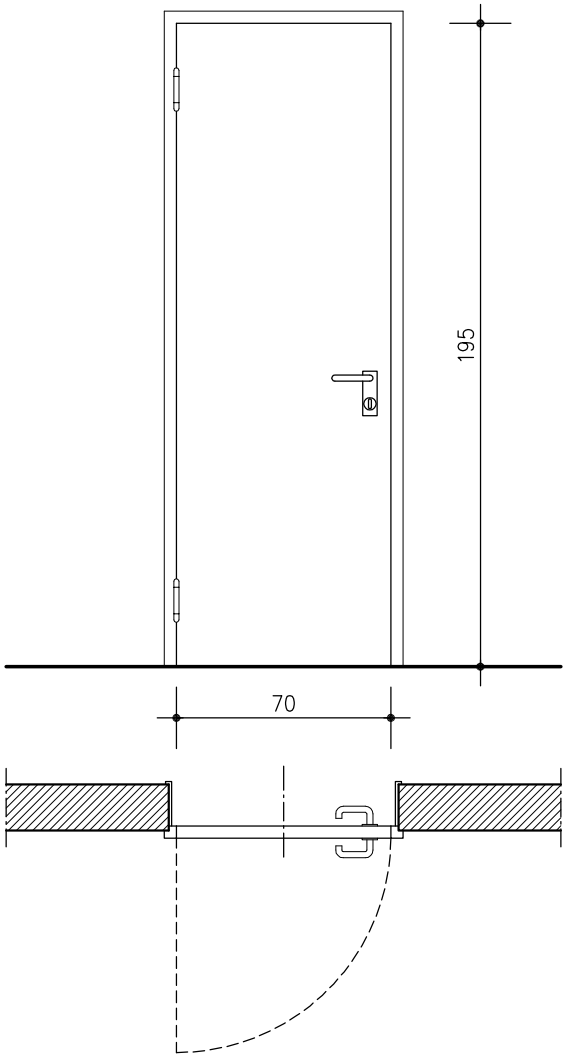

Tipologia	C2

Le caratteristiche tecnico–prestazionali ed i materiali costruttivi sono riportati nelle tabelle dell'ABACO e nelle descrizioni dell'ELENCO PREZZI UNITARI

N.B.: Le dimensioni indicate negli schemi, si riferiscono al passaggio pulito del vano, al netto dell'ingombro di telai, controtelai, imbotte, maniglie, maniglioni, ecc.

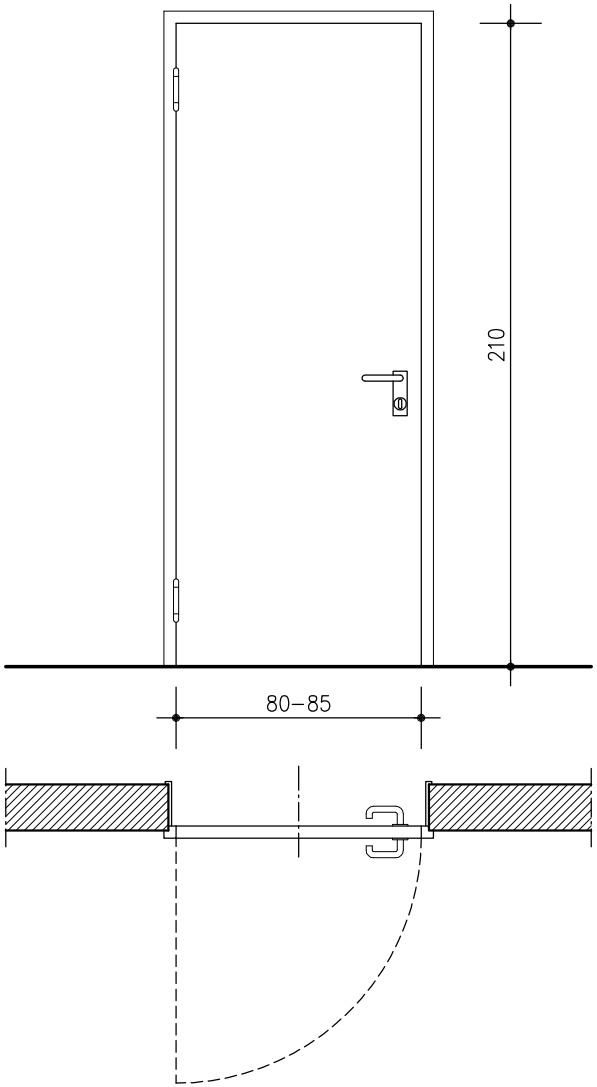

N.	Tipo	Senso di apertura	Prestazione specifica	Descrizione	Dim. (cm)	ACCESSORI			
						Dispositivo di apertura/chiusura	Apertura automatica	Visive/ Lavorazione Vetri	Altri
PIANO INTERRATO									
LA.I.01	**C1**	SX a spingere	REI 120	BATTENTE UN'ANTA	b = 70 h = 195				
LA.I.02	**C2**	DX a spingere	REI 120	BATTENTE UN'ANTA	b = 85 h = 210				
PIANO PRIMO									
LC.I.01	**A1**	SX a spingere		BATTENTE UN'ANTA	b = 80 h = 210				
LC.I.02	**A1**	DX a spingere		BATTENTE UN'ANTA	b = 80 h = 210	serratura libero/occupato			
LC.I.03	**A1**	DX a spingere		BATTENTE UN'ANTA	b = 80 h = 210	Maniglione antipanico			
LC.I.04	**C2**	SX a spingere	REI 120	BATTENTE UN'ANTA	b = 80 h = 210				
LC.I.05	**A1**	SX a spingere		BATTENTE UN'ANTA	b = 85 h = 210	Maniglione di ausilio alle persone disabili + serratura libero/occupato			

INFISSI ESTERNI

Tipologia

1

Le caratteristiche tecnico-prestazionali ed i materiali costruttivi sono riportati nelle tabelle dell'ABACO e nelle descrizioni dell'ELENCO PREZZI UNITARI

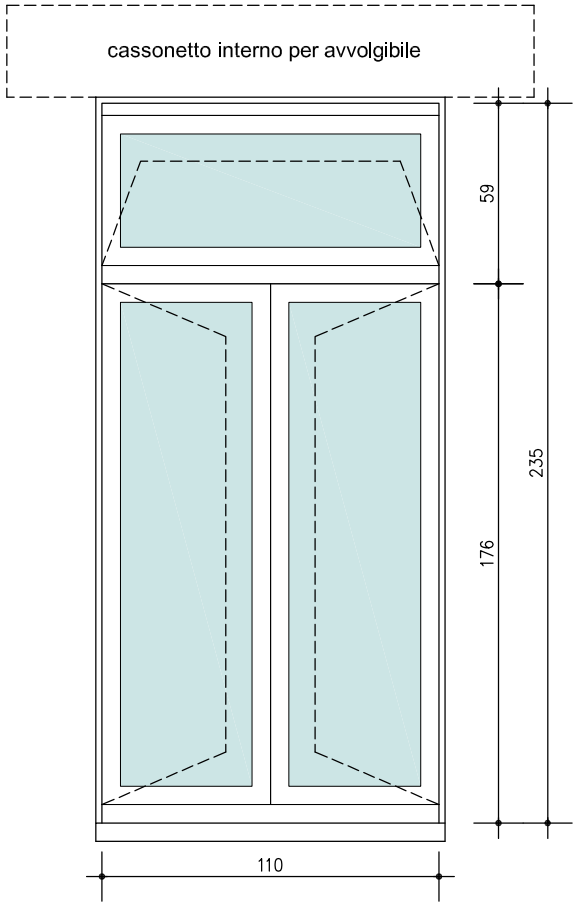

dispositivo di apertura sopraluce gancetto predisposto per asta
N.B.: In fase di DL si valuterà se fare gli stessi fissi

VISTA ESTERNA

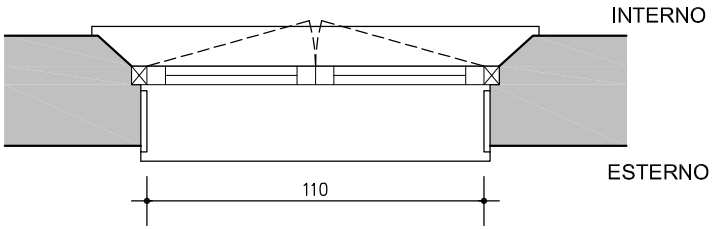

Tipologia

1a

Le caratteristiche tecnico-prestazionali ed i materiali costruttivi sono riportati nelle tabelle dell'ABACO e nelle descrizioni dell'ELENCO PREZZI UNITARI

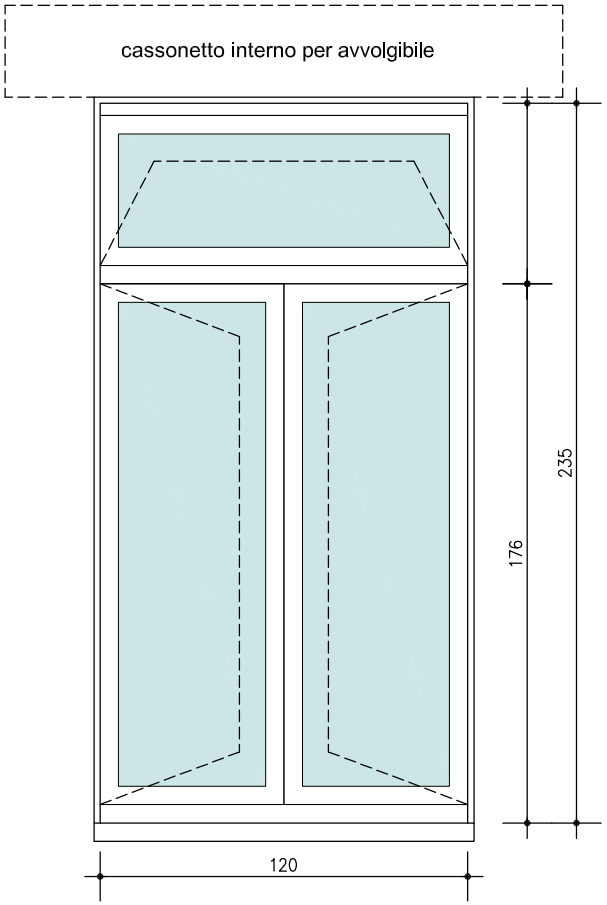

dispositivo di apertura sopraluce gancetto predisposto per asta
N.B.: In fase di DL si valuterà se fare gli stessi fissi

VISTA ESTERNA

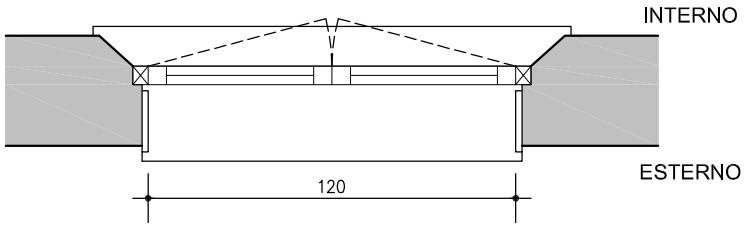

Tipologia

2

Le caratteristiche tecnico-prestazionali ed i materiali costruttivi sono riportati nelle tabelle dell'ABACO e nelle descrizioni dell'ELENCO PREZZI UNITARI

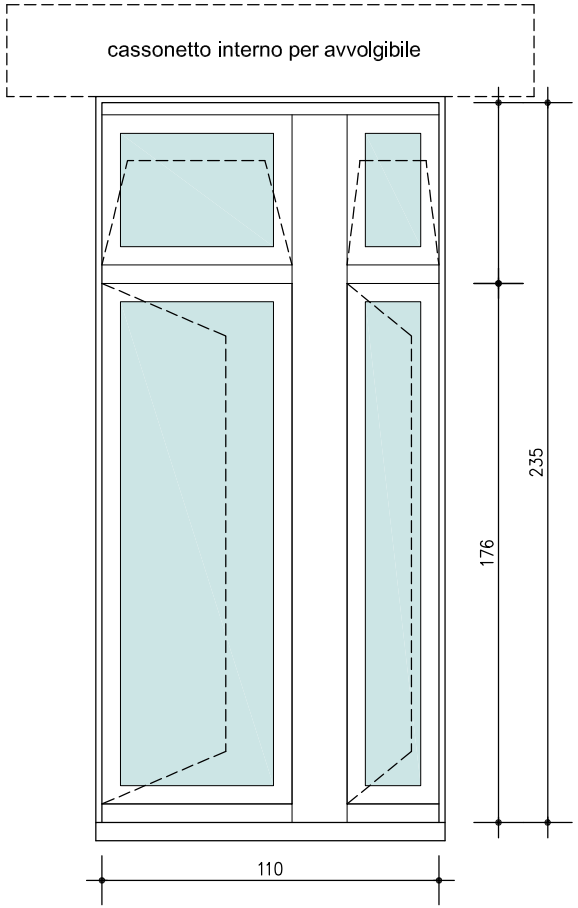

dispositivo di apertura sopraluce gancetto predisposto per asta
N.B.: In fase di DL si valuterà se fare gli stessi fissi

VISTA ESTERNA

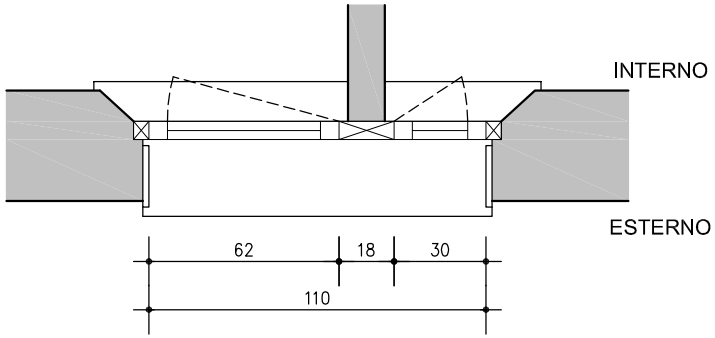

Tipologia

2a

Le caratteristiche tecnico-prestazionali ed i materiali costruttivi sono riportati nelle tabelle dell'ABACO e nelle descrizioni dell'ELENCO PREZZI UNITARI

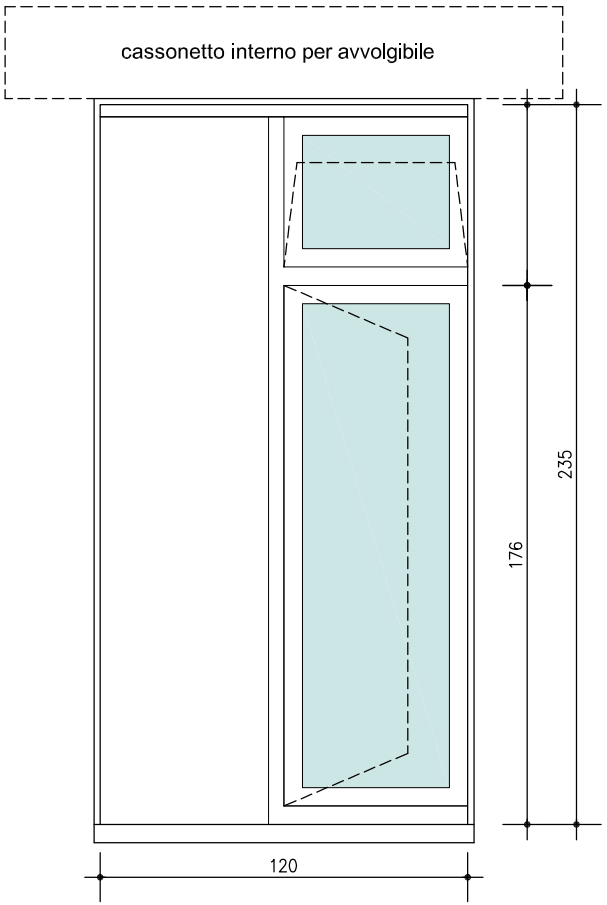

dispositivo di apertura sopraluce gancetto predisposto per asta
N.B.: In fase di DL si valuterà se fare gli stessi fissi

VISTA ESTERNA

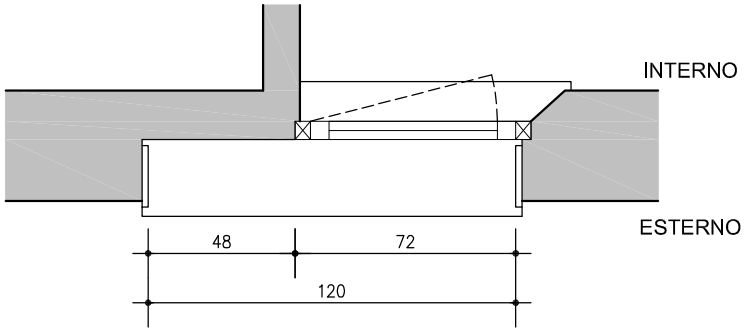

Tipologia

4

Le caratteristiche tecnico-prestazionali ed i materiali costruttivi sono riportati nelle tabelle dell'ABACO e nelle descrizioni dell'ELENCO PREZZI UNITARI

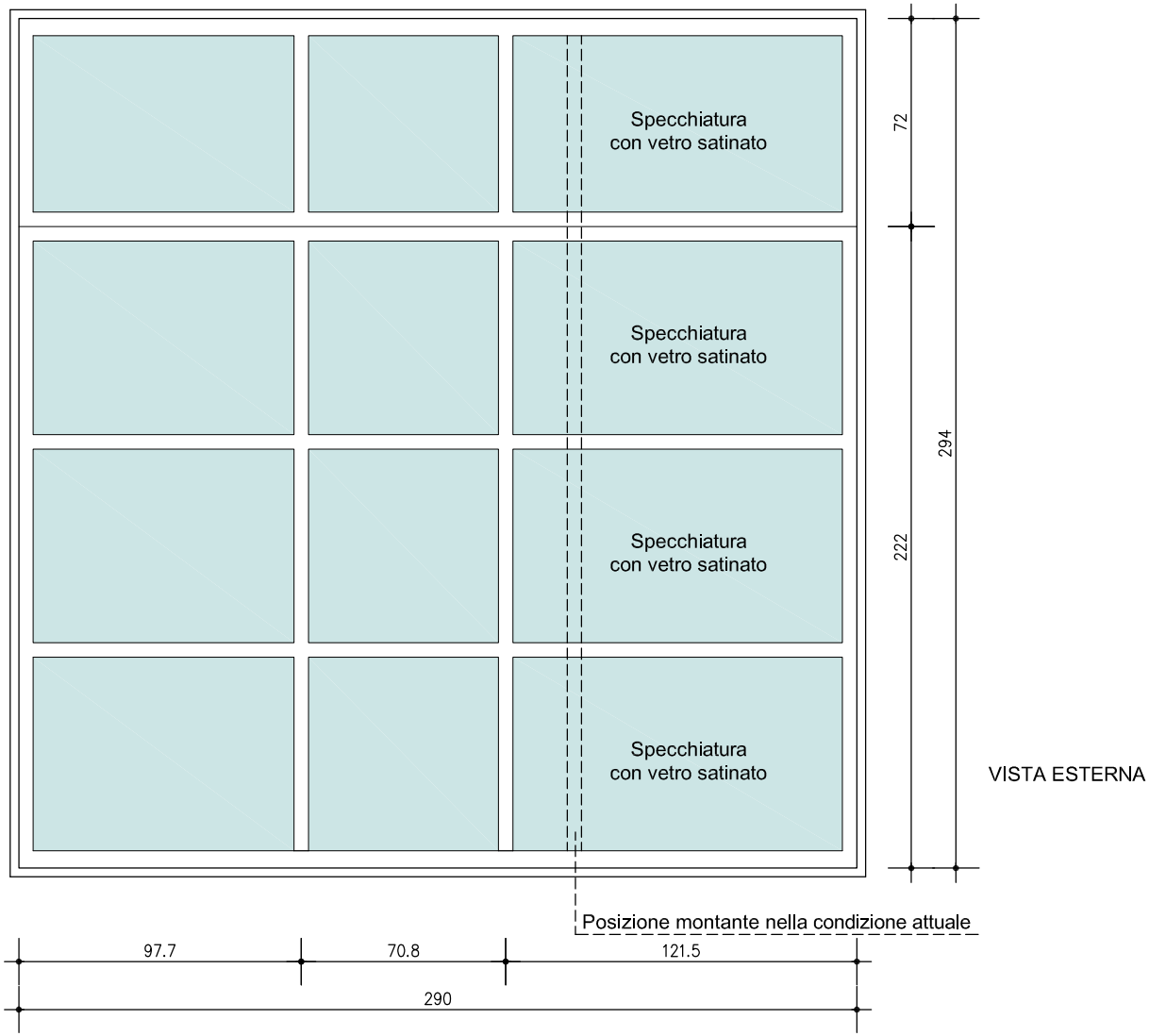

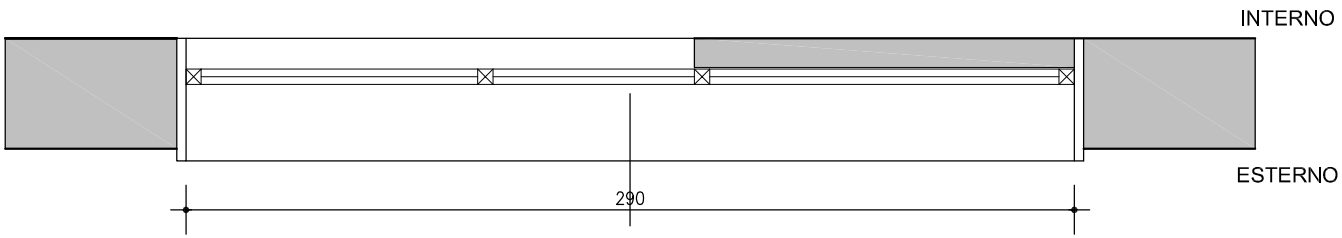

Serramento di facciata al piano terra nella zona del nuovo ascensore.

Sono previsti i seguenti interventi:

- smontaggio preliminare del serramento
- trasporto presso l'officina
- smontaggio delle lastre vetrata della fascia centrale e laterale sul lato ascensore
- adattamento delle dimensioni delle fasce per far coindidere la larghezza della facia laterale con la larghezza del vano corsa ascensore
- adattamento del profilo perimetrale per tener conto del successivo rimontaggio in luce del serramento
- rimontaggio delle lastre vetrate previso adattamento di quelle centrali e nuova fornitura di quelle laterali utilizzando vetri di sicurezza 10/11 satinati
- pulizia e verniciatura di tutti i profili in acciaio nello stesso colore come esistente
- manutenzione di tutta la componentistica ed accessori
- trasporto presso il cantiere
- rimontaggio del serramento in luce al vano per tener conto della nuova parete dell'ascensore
- eventuale fornitura e posa in opera di coprifili, compreso stuccaggi e siliconature di tenuta
- ogni altro onere per dare il lavoro finito a regola d'arte e secondo le indicazioni del direttore dei lavori.

Tipologia

5

Le caratteristiche tecnico-prestazionali ed i materiali costruttivi sono riportati nelle tabelle dell'ABACO e nelle descrizioni dell'ELENCO PREZZI UNITARI

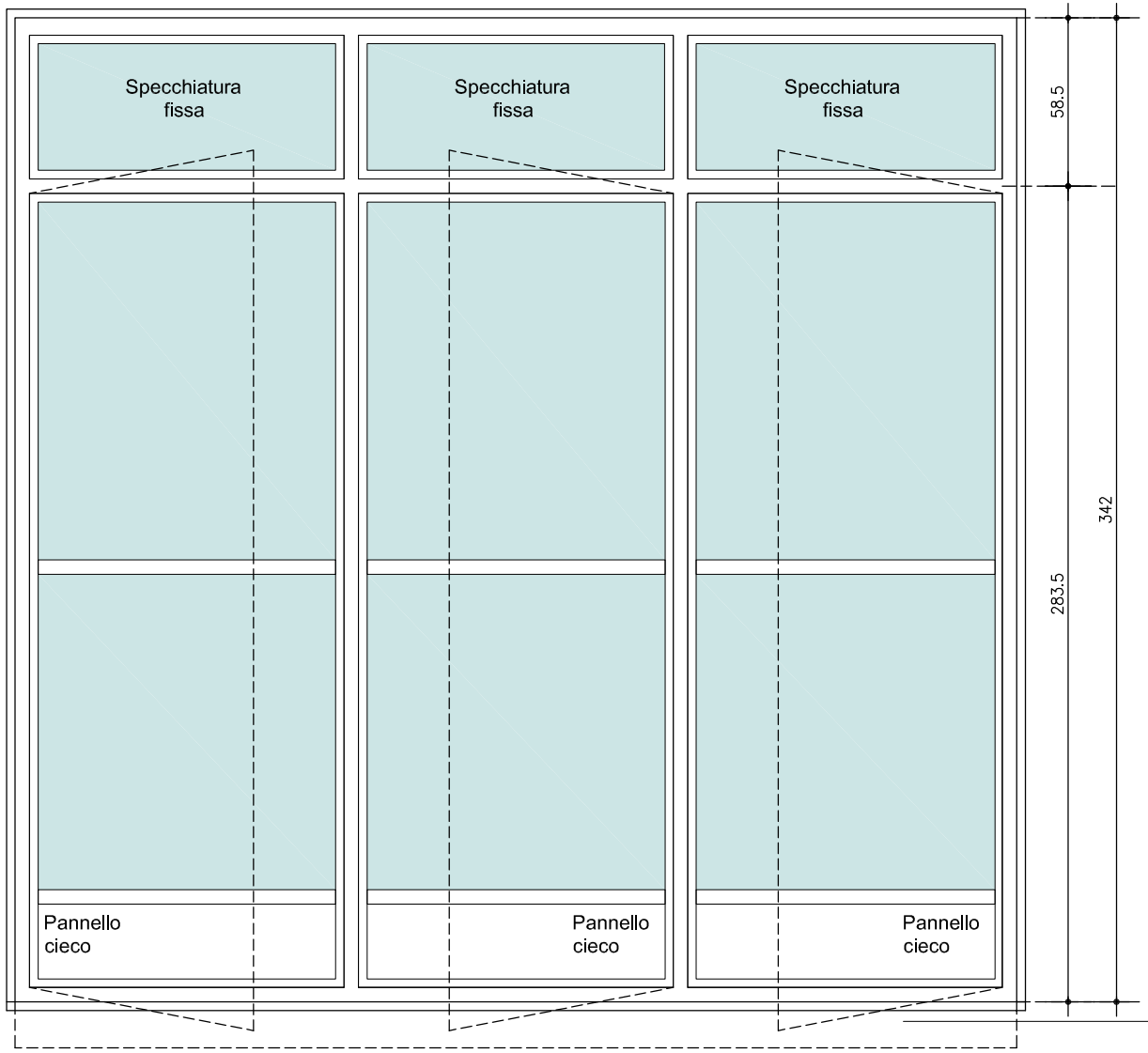

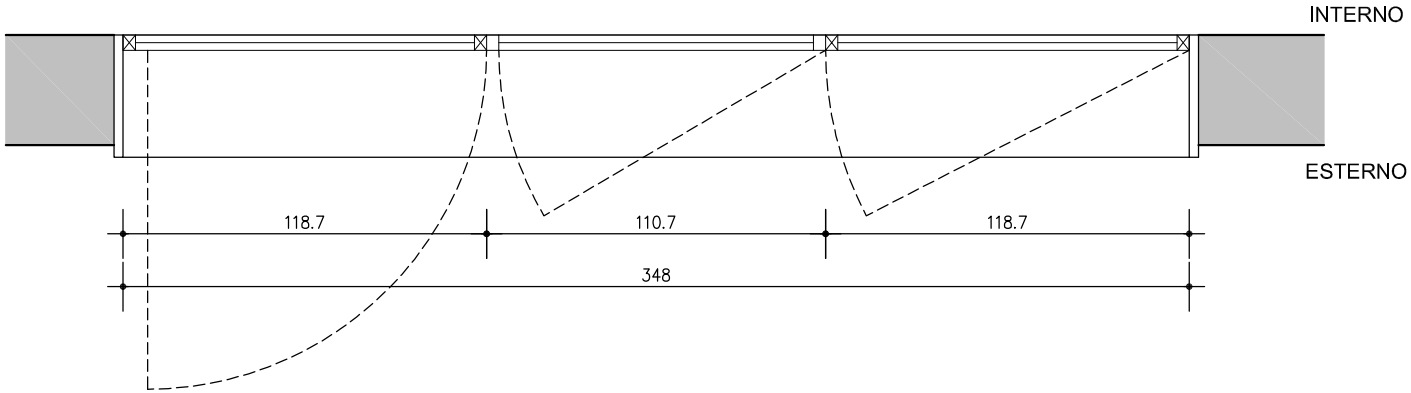

Serramento di facciata al piano terra sull'atrio di ingresso lato interno presidio sanitario.

Sono previsti i seguenti interventi:

- smontaggio preliminare del serramento
- trasporto presso l'officina
- adattamento dell'altezza del serramento per tener conto del rialzo della soglia, eseguito mediante taglio di una parte della fascia tamponata di base con ricostruzione del profilo di battuta
- pulizia e verniciatura di tutti i profili in acciaio nello stesso colore come esistente
- manutenzione di tutta la componentistica ed accessori
- trasporto presso il cantiere
- rimontaggio del serramento
- eventuale fornitura e posa in opera di coprifili, compreso stuccaggi e siliconature di tenuta
- instaallazione di maniglione antipanico
- ogni altro onere per dare il lavoro finito a regola d'arte e secondo le indicazioni del direttore dei lavori.

Tipologia

5a

Le caratteristiche tecnico-prestazionali ed i materiali costruttivi sono riportati nelle tabelle dell'ABACO e nelle descrizioni dell'ELENCO PREZZI UNITARI

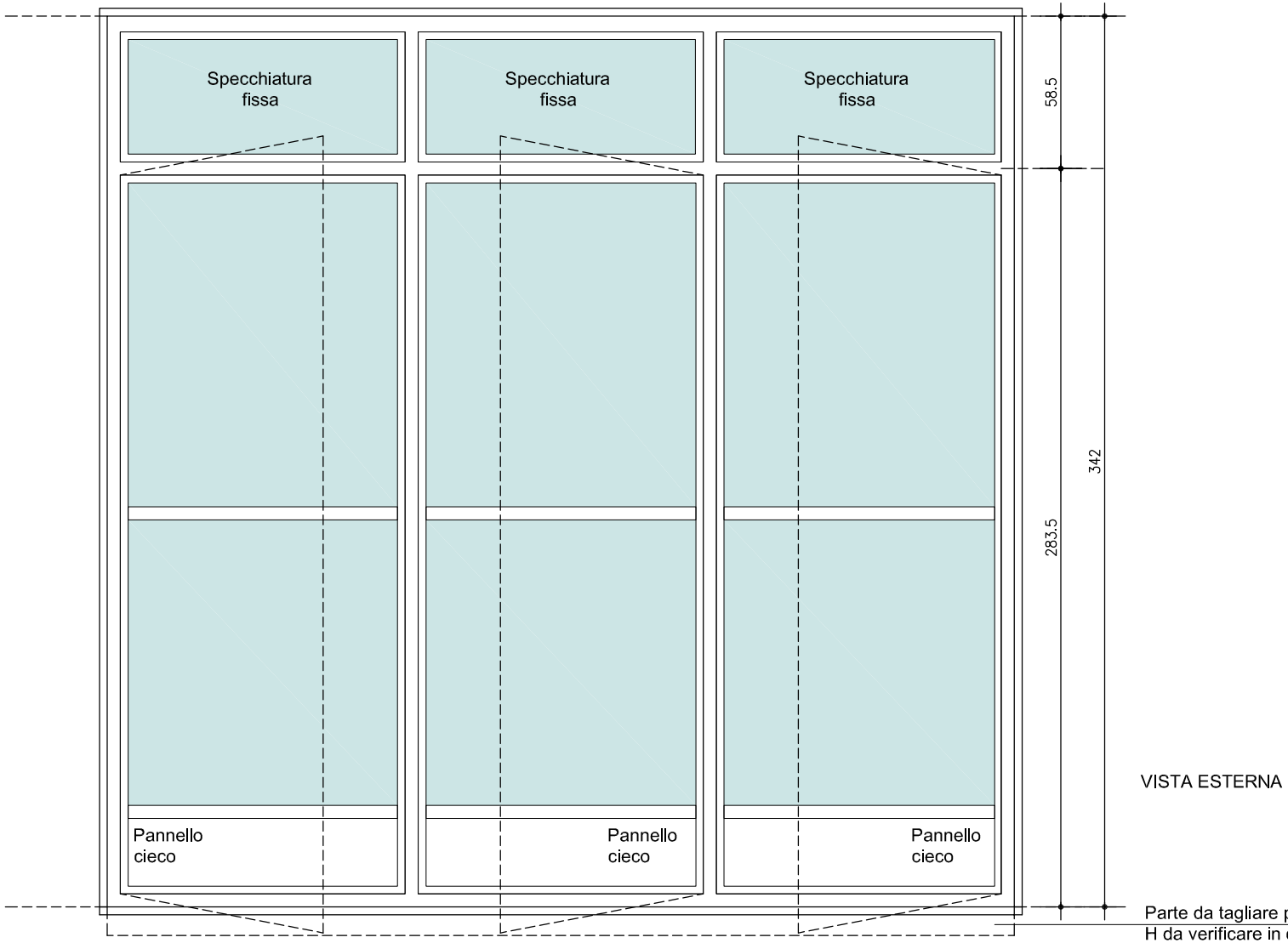

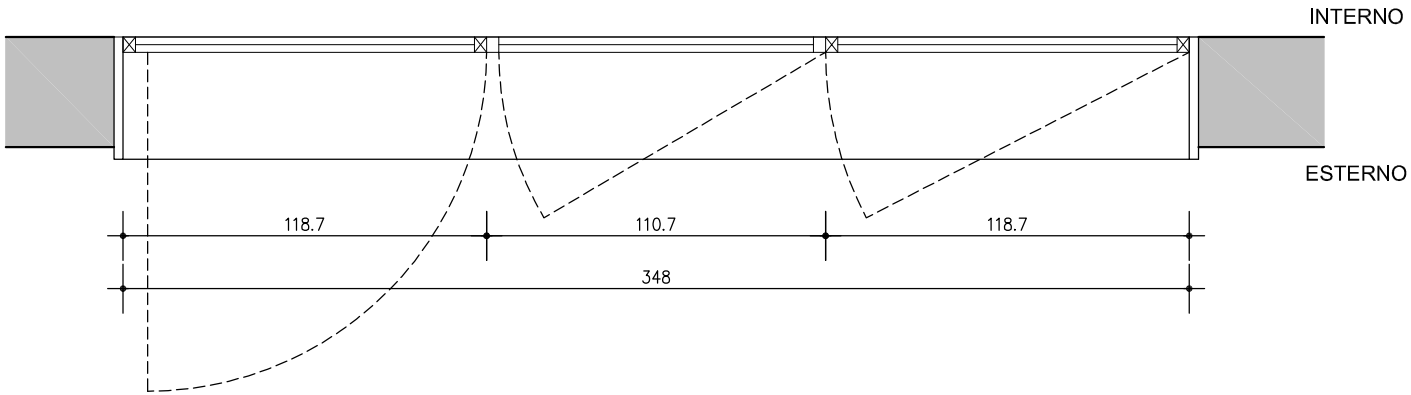

Serramento di facciata al piano terra sull'atrio di ingresso lato viali.

Sono previsti i seguenti interventi:

- smontaggio preliminare del serramento
- trasporto presso l'officina
- adattamento del profilo perimetrale consentire di montare il serramento capovolto (stramanato) in modo da avere l'uscita di sicurezza aperta verso l'esterno e garantire nel contempo la tenuta all'acqua
- adattamento dell'altezza del serramento per tener conto del rialzo della soglia, eseguito mediante taglio di una parte della fascia tamponata di base con ricostruzione del profilo di battuta
- pulizia e verniciatura di tutti i profili in acciaio nello stesso colore come esistente
- manutenzione di tutta la componentistica ed accessori
- trasporto presso il cantiere
- rimontaggio del serramento "capovolto" rispetto alla situazione iniziale
- eventuale fornitura e posa in opera di coprifili, compreso stuccaggi e siliconature di tenuta
- installazione di maniglione antipanico
- ogni altro onere per dare il lavoro finito a regola d'arte e secondo le indicazioni del direttore dei lavori.

N.	Nuovo / Esistente	Tipo	Prestazione specifica/materiale	Descrizione	Dim. (cm)	Interventi di manutenzione	ACCESSORI				NOTE
							Dispositivo di apertura	Lavorazione Vetri	Sistemi di oscuramento	Altri	
PIANO TERRENO											
LB.E.01	**Esistente**	E' PREVISTA LA SOLA MANUTENZIONE									
LB.E.02	**Nuovo**	**1**	monobloco taglio termico/alluminio vetrocamera	FINESTRA A DUE ANTE APRIBILI CON SOPRALUCE APRIBILE A VASISTAS	b = 110 h = 235		sopraluce apribile con gancetto predisposto per asta		avvolgibile	serratura con chiave normalizzata. Braccetto limitazione apertura	**N.B.: In fase di DL si valuterà l'opportunità di fare il sopraluce fisso**
LB.E.03	**Nuovo**	**2**	monobloco taglio termico/alluminio vetrocamera	FINESTRA A DUE ANTE APRIBILI CON UNA PARTE CIECA E DOPPIO SOPRALUCE APRIBILE A VASISTAS	b = 110 h = 235		sopraluce apribili con gancetto predisposto per asta	vetro satinato non trasparente nell'anta del bagno	avvolgibile	serratura con chiave normalizzata. Braccetto limitazione apertura	maggior compenso per divisione avvolgibile **N.B.: In fase di DL si valuterà l'opportunità di fare i sopraluce fissi**
LB.E.04	**Nuovo**	**1**	monobloco taglio termico/alluminio vetrocamera	FINESTRA A DUE ANTE APRIBILI CON SOPRALUCE APRIBILE A VASISTAS	b = 110 h = 235		sopraluce apribile con gancetto predisposto per asta		avvolgibile	serratura con chiave normalizzata. Braccetto limitazione apertura	**N.B.: In fase di DL si valuterà l'opportunità di fare il sopraluce fisso**
LB.E.05	**Nuovo**	**1**	monobloco taglio termico/alluminio vetrocamera	FINESTRA A DUE ANTE APRIBILI CON SOPRALUCE APRIBILE A VASISTAS	b = 110 h = 235		sopraluce apribile con gancetto predisposto per asta		avvolgibile	serratura con chiave normalizzata. Braccetto limitazione apertura	**N.B.: In fase di DL si valuterà l'opportunità di fare il sopraluce fisso**
LB.E.06	**Nuovo**	**1**	monobloco taglio termico/alluminio vetrocamera	FINESTRA A DUE ANTE APRIBILI CON SOPRALUCE APRIBILE A VASISTAS	b = 110 h = 235		sopraluce apribile con gancetto predisposto per asta		avvolgibile	serratura con chiave normalizzata. Braccetto limitazione apertura	**N.B.: In fase di DL si valuterà l'opportunità di fare il sopraluce fisso**
LB.E.07	**Nuovo**	**1**	monobloco taglio termico/alluminio vetrocamera	FINESTRA A DUE ANTE APRIBILI CON SOPRALUCE APRIBILE A VASISTAS	b = 110 h = 235		sopraluce apribile con gancetto predisposto per asta		avvolgibile	serratura con chiave normalizzata. Braccetto limitazione apertura	**N.B.: In fase di DL si valuterà l'opportunità di fare il sopraluce fisso**
LB.E.08	**Nuovo**	**1**	monobloco taglio termico/alluminio vetrocamera	FINESTRA A DUE ANTE APRIBILI CON SOPRALUCE APRIBILE A VASISTAS	b = 110 h = 235		sopraluce apribile con gancetto predisposto per asta		avvolgibile	serratura con chiave normalizzata. Braccetto limitazione apertura	**N.B.: In fase di DL si valuterà l'opportunità di fare il sopraluce fisso**
LB.E.09	**Esistente**	**5**	VEDI SCHEMA TIP. 5 INSERITO IN CALCE ALLE TABELLE CON RELATIVA DESCRIZIONE DELLE LAVORAZIONI DA APPORTARE								
LB.E.10	**Nuovo**	**1**	monobloco taglio termico/alluminio vetrocamera	FINESTRA A DUE ANTE APRIBILI CON SOPRALUCE APRIBILE A VASISTAS	b = 110 h = 235		sopraluce apribile con gancetto predisposto per asta		avvolgibile	serratura con chiave normalizzata. Braccetto limitazione apertura	**N.B.: In fase di DL si valuterà l'opportunità di fare il sopraluce fisso**
LB.E.11	**Nuovo**	**1**	monobloco taglio termico/alluminio vetrocamera	FINESTRA A DUE ANTE APRIBILI CON SOPRALUCE APRIBILE A VASISTAS	b = 110 h = 235		sopraluce apribile con gancetto predisposto per asta		avvolgibile	serratura con chiave normalizzata. Braccetto limitazione apertura	**N.B.: In fase di DL si valuterà l'opportunità di fare il sopraluce fisso**
LB.E.12	**Nuovo**	**1**	monobloco taglio termico/alluminio vetrocamera	FINESTRA A DUE ANTE APRIBILI CON SOPRALUCE APRIBILE A VASISTAS	b = 110 h = 235		sopraluce apribile con gancetto predisposto per asta		avvolgibile	serratura con chiave normalizzata. Braccetto limitazione apertura	**N.B.: In fase di DL si valuterà l'opportunità di fare il sopraluce fisso**
LB.E.13	**Nuovo**	**1**	monobloco taglio termico/alluminio vetrocamera	FINESTRA A DUE ANTE APRIBILI CON SOPRALUCE APRIBILE A VASISTAS	b = 110 h = 235		sopraluce apribile con gancetto predisposto per asta		avvolgibile	serratura con chiave normalizzata. Braccetto limitazione apertura	**N.B.: In fase di DL si valuterà l'opportunità di fare il sopraluce fisso**
LB.E.14	**Nuovo**	**1**	monobloco taglio termico/alluminio vetrocamera	FINESTRA A DUE ANTE APRIBILI CON SOPRALUCE APRIBILE A VASISTAS	b = 110 h = 235		sopraluce apribile con gancetto predisposto per asta		avvolgibile	serratura con chiave normalizzata. Braccetto limitazione apertura	**N.B.: In fase di DL si valuterà l'opportunità di fare il sopraluce fisso**
LB.E.15	**Nuovo**	**2**	monobloco taglio termico/alluminio vetrocamera	FINESTRA A DUE ANTE APRIBILI CON UNA PARTE CIECA E DOPPIO SOPRALUCE APRIBILE A VASISTAS	b = 110 h = 235		sopraluce apribili con gancetto predisposto per asta	vetro satinato non trasparente	avvolgibile	serratura con chiave normalizzata. Braccetto limitazione apertura	maggior compenso per divisione avvolgibile **N.B.: In fase di DL si valuterà l'opportunità di fare i sopraluce fissi**
LB.E.16	**Esistente**	**4**	VEDI SCHEMA TIP. 4 INSERITO IN CALCE ALLE TABELLE CON RELATIVA DESCRIZIONE DELLE LAVORAZIONI DA APPORTARE								
LB.E.17	**Esistente**	**5a**	VEDI SCHEMA TIP. 5a INSERITO IN CALCE ALLE TABELLE CON RELATIVA DESCRIZIONE DELLE LAVORAZIONI DA APPORTARE								
LB.E.18	**Esistente**	E' PREVISTA LA SOLA MANUTENZIONE									

N.	Nuovo / Esistente	Tipo	Prestazione specifica/materiale	Descrizione	Dim. (cm)	Interventi di manutenzione	ACCESSORI				NOTE
							Dispositivo di apertura	Lavorazione Vetri	Sistemi di oscuramento	Altri	
PIANO PRIMO											
LC.E.01	**Nuovo**	**1a**	monobloco taglio termico/alluminio vetrocamera	FINESTRA A DUE ANTE APRIBILI CON SOPRALUCE APRIBILE A VASISTAS	b = 120 h = 235		sopraluce apribile con gancetto predisposto per asta		avvolgibile	serratura con chiave normalizzata. Braccetto limitazione apertura	**N.B.: In fase di DL si valuterà l'opportunità di fare il sopraluce fisso**
LC.E.02	**Nuovo**	**2a**	monobloco taglio termico/alluminio vetrocamera	FINESTRA A DUE ANTE APRIBILI CON UNA PARTE CIECA E DOPPIO SOPRALUCE APRIBILE A VASISTAS	b = 120 h = 235		sopraluce apribili con gancetto predisposto per asta	vetro satinato non trasparente	avvolgibile	serratura con chiave normalizzata. Braccetto limitazione apertura	maggior compenso per divisione avvolgibile **N.B.: In fase di DL si valuterà l'opportunità di fare i sopraluce fissi**
LC.E.03	**Nuovo**	**1a**	monobloco taglio termico/alluminio vetrocamera	FINESTRA A DUE ANTE APRIBILI CON SOPRALUCE APRIBILE A VASISTAS	b = 120 h = 235		sopraluce apribile con gancetto predisposto per asta		avvolgibile	serratura con chiave normalizzata. Braccetto limitazione apertura	**N.B.: In fase di DL si valuterà l'opportunità di fare il sopraluce fisso**
LC.E.04	**Nuovo**	**1a**	monobloco taglio termico/alluminio vetrocamera	FINESTRA A DUE ANTE APRIBILI CON SOPRALUCE APRIBILE A VASISTAS	b = 120 h = 235		sopraluce apribile con gancetto predisposto per asta		avvolgibile	serratura con chiave normalizzata. Braccetto limitazione apertura	**N.B.: In fase di DL si valuterà l'opportunità di fare il sopraluce fisso**
LC.E.05	**Nuovo**	**1a**	monobloco taglio termico/alluminio vetrocamera	FINESTRA A DUE ANTE APRIBILI CON SOPRALUCE APRIBILE A VASISTAS	b = 120 h = 235		sopraluce apribile con gancetto predisposto per asta		avvolgibile	serratura con chiave normalizzata. Braccetto limitazione apertura	**N.B.: In fase di DL si valuterà l'opportunità di fare il sopraluce fisso**
LC.E.06	**Nuovo**	**1a**	monobloco taglio termico/alluminio vetrocamera	FINESTRA A DUE ANTE APRIBILI CON SOPRALUCE APRIBILE A VASISTAS	b = 120 h = 235		sopraluce apribile con gancetto predisposto per asta		avvolgibile	serratura con chiave normalizzata. Braccetto limitazione apertura	**N.B.: In fase di DL si valuterà l'opportunità di fare il sopraluce fisso**
LC.E.07	**Nuovo**	**1a**	monobloco taglio termico/alluminio vetrocamera	FINESTRA A DUE ANTE APRIBILI CON SOPRALUCE APRIBILE A VASISTAS	b = 120 h = 235		sopraluce apribile con gancetto predisposto per asta		avvolgibile	serratura con chiave normalizzata. Braccetto limitazione apertura	**N.B.: In fase di DL si valuterà l'opportunità di fare il sopraluce fisso**
LC.E.08	**Nuovo**	**1a**	monobloco taglio termico/alluminio vetrocamera	FINESTRA A DUE ANTE APRIBILI CON SOPRALUCE APRIBILE A VASISTAS	b = 120 h = 235		sopraluce apribile con gancetto predisposto per asta		avvolgibile	serratura con chiave normalizzata. Braccetto limitazione apertura	**N.B.: In fase di DL si valuterà l'opportunità di fare il sopraluce fisso**
LC.E.10	**Nuovo**	**1a**	monobloco taglio termico/alluminio vetrocamera	FINESTRA A DUE ANTE APRIBILI CON SOPRALUCE APRIBILE A VASISTAS	b = 120 h = 235		sopraluce apribile con gancetto predisposto per asta		avvolgibile	serratura con chiave normalizzata. Braccetto limitazione apertura	**N.B.: In fase di DL si valuterà l'opportunità di fare il sopraluce fisso**
LC.E.11	**Nuovo**	**1a**	monobloco taglio termico/alluminio vetrocamera	FINESTRA A DUE ANTE APRIBILI CON SOPRALUCE APRIBILE A VASISTAS	b = 120 h = 235		sopraluce apribile con gancetto predisposto per asta		avvolgibile	serratura con chiave normalizzata. Braccetto limitazione apertura	**N.B.: In fase di DL si valuterà l'opportunità di fare il sopraluce fisso**
LC.E.12	**Nuovo**	**1a**	monobloco taglio termico/alluminio vetrocamera	FINESTRA A DUE ANTE APRIBILI CON SOPRALUCE APRIBILE A VASISTAS	b = 120 h = 235		sopraluce apribile con gancetto predisposto per asta		avvolgibile	serratura con chiave normalizzata. Braccetto limitazione apertura	**N.B.: In fase di DL si valuterà l'opportunità di fare il sopraluce fisso**
LC.E.13	**Nuovo**	**6**	taglio termico/alluminio vetrocamera	FINESTRA A DUE ANTE APRIBILI CON SOPRALUCE APRIBILE A VASISTAS	b = 120 h = 235		sopraluce apribile con gancetto predisposto per asta			serratura con chiave normalizzata. Braccetto limitazione apertura	**N.B.: In fase di DL si valuterà l'opportunità di fare il sopraluce fisso**
LC.E.14	**Nuovo**	**3**	monobloco taglio termico/alluminio vetrocamera	FINESTRA A QUATTRO ANTE APRIBILI CON QUATTRO SOPRALUCE APRIBILI A VASISTAS	b = 345 h = 235		sopraluce apribili con gancetto predisposto per asta		avvolgibile	serratura con chiave normalizzata. Braccetto limitazione apertura	maggior compenso per divisione avvolgibile **N.B.: In fase di DL si valuterà l'opportunità di fare i sopraluce fissi**
LC.E.15	**Nuovo**	**1a**	monobloco taglio termico/alluminio vetrocamera	FINESTRA A DUE ANTE APRIBILI CON SOPRALUCE APRIBILE A VASISTAS	b = 120 h = 235		sopraluce apribile con gancetto predisposto per asta		avvolgibile	serratura con chiave normalizzata. Braccetto limitazione apertura	**N.B.: In fase di DL si valuterà l'opportunità di fare i sopraluce fissi**