# ALLEGATO A

# CARATTERISTICHE DEI PRODOTTI

*MODELLO: 1*

**Figura 1**

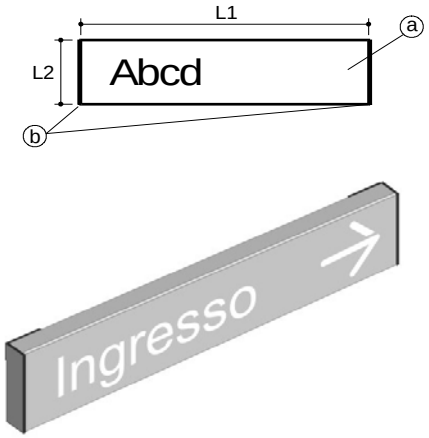


**Figura 2**

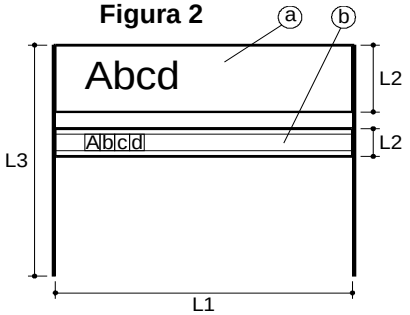


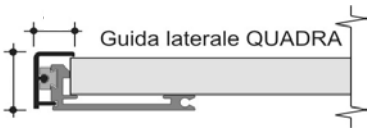


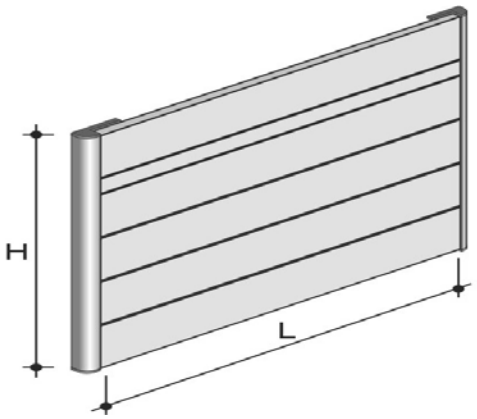


DESCRIZIONE:
Piastre in alluminio estruso per la realizzazione di targhe fig. 1 o pannelli fig. 2 da fissare a parete.
La superficie dovrà essere liscia (a - fig. 1 – 2) per l'applicazione di testi in vinile adesivo.
Le piastre dovranno essere disponibili in varie altezze L2 modulari tra loro e lunghezze L1.
Per ogni altezza di piastra dovrà essere disponibile un apposito terminale a scatto (b - fig. 1) per il fissaggio a parete. L'assemblaggio dei pannelli e quindi di più piastre tra loro (fig.2) avverrà tramite una apposita guida laterale in alluminio, in base all'altezza totale L3 ottenuta.
Dovrà essere previsto un ulteriore profilo con la funzione di coprire il taglio finale dei profili.
Per lunghezze L1 uguali o maggiori a mm. 600 dovrà essere prevista una guida centrale da applicare al retro dei pannelli.
Dovrà essere garantita la modularità dei pannelli. I prodotti e i meccanismi di aggancio riprodotti in figura si intendono indicativi.

TESTO:
Le piastre a superficie liscia dovranno prevedere l'inserimento di un testo, simboli pluridirezionali, simboli di sicurezza, pittogrammi per servizi vari, ecc. in materiale adesivo prespaziato, inamovibile, permanente per esterni, in accordo con quanto previsto dall'Allegato 6a Manuale Logo Regionale Sezione 1 e dall'Allegato 6b Manuale Logo Regionale Sezione 3.

| ID | dim. mm. b.xh. | descrizione |
|---|---|---|
| 1a | 300x120 | piastra piana con grafica |
| 1b | 300x120 | piastra piana neutra |
| 1c | 300x160 | piastra piana con grafica |
| 1d | 300x160 | piastra piana neutra |
| 1e | 500x120 | piastra piana con grafica |
| 1f | 500x120 | piastra piana neutra |
| 1g | 500x160 | piastra piana con grafica |
| 1h | 500x160 | piastra piana neutra |

| | | |
|---|---|---|
| 1i | 700x120 | piastra piana con grafica |
| 1k | 700x120 | piastra piana neutra |
| 1l | 700x160 | piastra piana con grafica |
| 1m | 700x160 | piastra piana neutra |
| 1n | 800x120 | piastra piana con grafica |
| 1o | 800x120 | piastra piana neutra |
| 1p | 800x160 | piastra piana con grafica |
| 1q | 800x160 | piastra piana neutral |
| 1r | 1050x120 | piastra piana con grafica |
| 1s | 1050x120 | piastra piana neutral |
| 1t | 1050x160 | piastra piana con grafica |
| 1u | 1050x160 | piastra piana neutra |
| 1v | | coppia guide laterali complete |
| 1z | | guida centrale completa per piastre da l. mm. 600 in poi |
| 1aa | | guida doppia completa |
| 1ab | 1050x80 | piastra murale piana con grafica |
| 1ac | 700x80 | piastra murale piana con grafica |
| 1ad | 700x60 | piastra murale piana con grafica |
| 1ae | 1050x60 | piastra murale piana con grafica |

***MODELLO: 2***

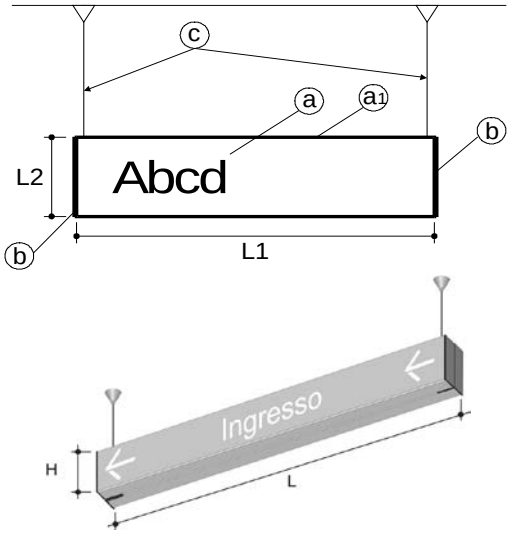


DESCRIZIONE:
Targa per indicazioni sospesa con grafica monofacciale o bifacciale composta da due profili di alluminio (a - a1) contrapposti, di varie altezze L2, lunghezze L1 e colorazioni.
Montati a scatto su appositi terminali bifacciali (b) e sospesi con cavetto in acciaio (c) passante attraverso i terminali bifacciali (b) e bloccabili.
Le piastre dovranno essere disponibili in altezza mm. 160 circa e lunghezze L1. Il fissaggio a soffitto dovrà essere coperto con un dispositivo di plastica (garantendo i colori nero e grigio). I prodotti e i meccanismi di aggancio riprodotti in figura si intendono indicativi.

TESTO:
Le piastre a superficie liscia dovranno prevedere l'inserimento di un testo, simboli pluridirezionali, simboli di sicurezza, pittogrammi per servizi vari, ecc. in materiale adesivo prespaziato, inamovibile, permanente per esterni, in accordo con quanto previsto dall'Allegato 6a Manuale Logo Regionale Sezione 1 e dall'Allegato 6b Manuale Logo Regionale Sezione 3.

| ID | dim. mm. b.xh. | descrizione |
|---|---|---|
| 2a | 700x160 | piastra piana con grafica monofacciale |
| 2b | 700x160 | piastra piana con grafica bifacciale |
| 2c | 800x160 | piastra piana con grafica monofacciale |
| 2d | 800x160 | piastra piana con grafica bifacciale |
| 2e | 1050x160 | piastra piana con grafica monofacciale |
| 2f | 1050x160 | piastra piana con grafica bifacciale |
| 2g | 1600x160 | piastra piana con grafica monofacciale |
| 2h | 1600x160 | piastra piana con grafica bifacciale |
| 2h | 800x120 | piastra piana con grafica bifacciale |

***MODELLO: 3***

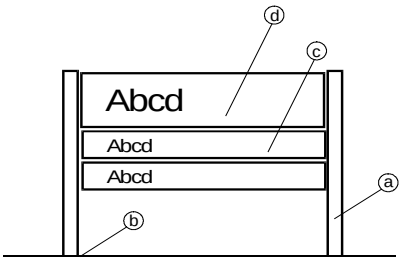


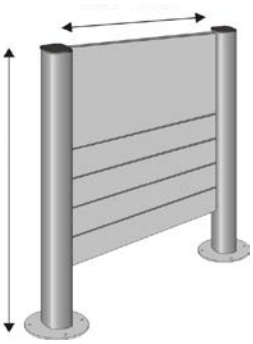

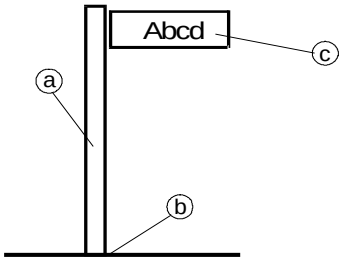


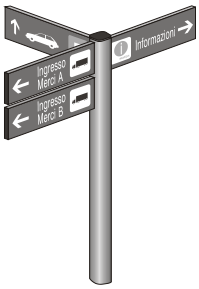


DESCRIZIONE:
Piantana per esterno composta da:
montanti in alluminio (a), inseriti in flange di supporto (b) da fissare su plinti in cemento con tappi ad espansione.
Lame in alluminio (c) complete di terminali idonei ad inserirsi nelle guide dei montanti.
Pannelli (d) composti da due profili in alluminio di supporto a due lamiere di alluminio disponibili in varie altezze, completi di 4 terminali idonei ad inserirsi a slitta nelle guide dei montanti.
Sia le lame che i pannelli si dovranno inserire nei montanti con un sistema a slitta senza viti in modo da semplificare eventuali interventi di modifica o sostituzione. I prodotti e i meccanismi di aggancio riprodotti in figura si intendono indicativi.

TESTO:
Le piastre a superficie liscia dovranno prevedere l'inserimento di un testo, simboli pluridirezionali, simboli di sicurezza, pittogrammi per servizi vari, ecc. in materiale adesivo prespaziato, inamovibile, permanente per esterni, in accordo con quanto previsto dall'Allegato 6a Manuale Logo Regionale Sezione 1 e dall'Allegato 6b Manuale Logo Regionale Sezione 3.

| ID | dim. mm. b.xh. | descrizione |
|---|---|---|
| 3a | h. 2500 | montante singolo diam. 70 completo di flangia in acciaio |
| 3b | h. 2500 | montante singolo diam. 80 completo di flangia in acciaio |
| 3c | h. 1800 | coppia montanti diam. 70 completi di flangie in acciaio |
| 3d | h. 2100 | coppia montanti diam. 70 completi di flangie in acciaio |
| 3e | 700x120 | lama in alluminio estruso neutra |
| 3f | 1050x120 | lama in alluminio estruso neutra |
| 3g | 1200x120 | lama in alluminio estruso neutra |
| 3h | 1050x500 | pannello con profili estrusi e lamiere neutre |
| 3i | 1200x500 | pannello con profili estrusi e lamiere neutre |

# ABC abc 123

DESCRIZIONE:
Le decorazioni con grafica policromatica dovranno essere realizzate con procedimento di stampa tale da essere resistente agli agenti atmosferici. Tali decorazioni dovranno essere in accordo con quanto previsto dall'Allegato 6a Manuale Logo Regionale Sezione 1 e dall'Allegato 6b Manuale Logo Regionale Sezione 3.

| ID | dim. mm. lungh. | descrizione |
|---|---|---|
| 4a | 0 - 150 | dicitura in pellicola coprente adesiva prespaziata |
| 4b | 151 - 200 | dicitura in pellicola coprente adesiva prespaziata |
| 4c | 201 - 350 | dicitura in pellicola coprente adesiva prespaziata |
| 4d | 351 - 500 | dicitura in pellicola coprente adesiva prespaziata |
| 4e | 501 - 700 | dicitura in pellicola coprente adesiva prespaziata |
| 4f | 701 - 1050 | dicitura in pellicola coprente adesiva prespaziata |
| 4g | 1051 - 1250 | dicitura in pellicola coprente adesiva prespaziata |
| 4h | 1251 - 1300 | dicitura in pellicola coprente adesiva prespaziata |
| 4i | mq. | stampa policromatica su pellicola adesiva |
| 4l | mq. | lastra protettiva trasparente |

***MODELLO: 5***

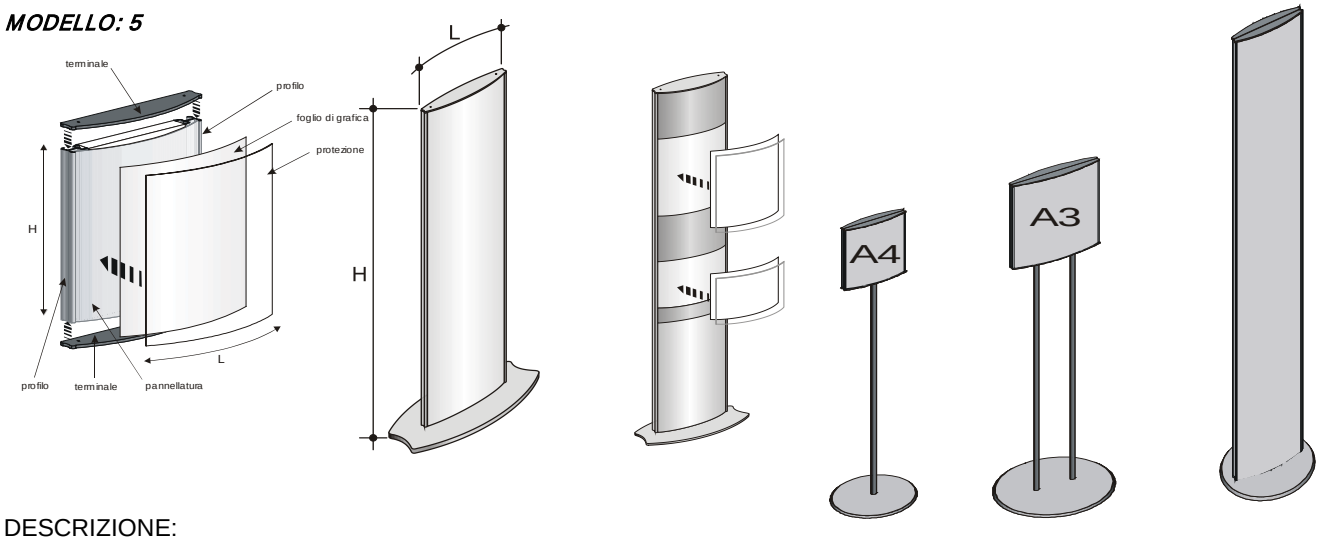


DESCRIZIONE:
Pannelli informativi a parete o auto portanti dovranno essere realizzati con montanti laterali in alluminio estruso. Frontalmente sarà inserita una lamiera in alluminio ed una eventuale protezione in trasparente antiriflesso che troverà alloggiamento in una apposita scanalatura presente nei montanti. La chiusura superiore ed inferiore sarà garantita da appositi terminali. La superficie della lamiera potrà essere richiesta leggermente bombata. La versione autoportante prevede una base ellittica. La versione con protezione trasparente antiriflesso dovrà prevedere stampe realizzate a getto di inchiostro su carta.  I prodotti e i meccanismi di aggancio riprodotti in figura si intendono indicativi.

TESTO:
Le piastre a superficie liscia dovranno prevedere l'inserimento di un testo, simboli pluridirezionali, simboli di sicurezza, pittogrammi per servizi vari, ecc. in materiale adesivo prespaziato, inamovibile, permanente per esterni, in accordo con quanto previsto dall'Allegato 6a Manuale Logo Regionale Sezione 1 e dall'Allegato 6b Manuale Logo Regionale Sezione 3.

| ID | dim. mm. b.xh. | descrizione |
|---|---|---|
| 5a | 420x600 | pannello convesso a parete neutro |
| 5b | 600x840 | pannello convesso a parete neutro |
| 5c | 840x1200 | pannello convesso a parete neutro |
| 5d | 420x600 | pannello convesso a parete neutro con protezione |
| 5e | 600x840 | pannello convesso a parete neutro con protezione |
| 5f | 420x1800 | pannello convesso autoportante neutro |
| 5g | 600x2000 | pannello convesso autoportante neutro |
| 5h | 420x300 | tasca in materiale plastico rigido trasparente formato A3 orizzontale |
| 5i | 600x420 | tasca in materiale plastico rigido trasparente formato A2 orizzontale |
| 5l | 420x300 | stampa in carta A3 |
| 5m | 420x600 | stampa in carta A2 |
| 5n | 600x840 | stampa in carta A1 |
| 5o | 210x297 | stampa in carta A4 |
| 5p | 210x1400 | stampa in carta |
| 5q | 297x1600 | stampa in carta |
| 5r | 297x2000 | stampa in carta |
| 5s | A4 | targa convessa protezione bifacciale su palina h. mm.1480 |
| 5t | A3 | targa convessa protezione bifacciale su palina h. mm.1600 |
| 5u | 210x1400 | totem autoportante ellittico bifacciale con protezione |
| 5v | 297x1600 | totem autoportante ellittico bifacciale con protezione |
| 5z | 297x2000 | totem autoportante ellittico bifacciale con protezione |
| 5aa | 445x1821 | totem convesso interno |
| 5ab | 600x1821 | totem convesso interno |
| 5ac | 157x157 | piastra bandiera interna |
| 5ad | 660x600 | segnale su palo bif |

*MODELLO: 6*

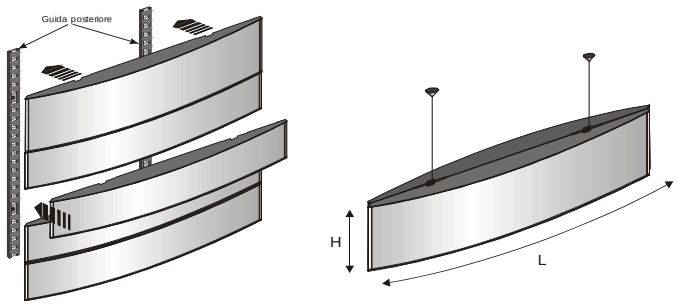


DESCRIZIONE:
Targhe a parete o sospese composte da due profili laterali uniti tra loro da appositi terminali superiore ed inferiore e frontalmente da una lamiera in alluminio. La stessa avrà forma leggermente convessa garantita dagli stessi terminali. Il fissaggio a parete avverrà tramite apposite guide che grazie alla presenza di appositi inserti garantiscono l'ancoraggio a scatto dei manufatti. La sospensione dovrà essere realizzata con cavi in acciaio senza viti a vista. Il fissaggio a soffitto dovrà essere coperto con un dispositivo di plastica (garantendo i colori nero e grigio). I prodotti e i meccanismi di aggancio riprodotti in figura si intendono indicativi.

TESTO:
Le piastre a superficie liscia dovranno prevedere l'inserimento di un testo, simboli pluridirezionali, simboli di sicurezza, pittogrammi per servizi vari, ecc. in materiale adesivo prespaziato, inamovibile, permanente per esterni, in accordo con quanto previsto dall'Allegato 6a Manuale Logo Regionale Sezione 1 e dall'Allegato 6b Manuale Logo Regionale Sezione 3.

| ID | dim. mm. b.xh. | descrizione |
|---|---|---|
| 6a | 450x160 | targa a parete convessa con grafica |
| 6b | 450x160 | targa a parete convessa neutra |
| 6c | 600x160 | targa a parete convessa con grafica |
| 6d | 600x160 | targa a parete convessa neutra |
| 6e | 900x160 | targa a parete convessa con grafica |
| 6f | 900x160 | targa a parete convessa neutra |
| 6g | 450x160 | targa sospesa convessa con grafica monofacciale |
| 6h | 450x160 | targa sospesa convessa con grafica bifacciale |
| 6i | 600x160 | targa sospesa convessa con grafica monofacciale |
| 6l | 600x160 | targa sospesa convessa con grafica bifacciale |
| 6m | 900x160 | targa sospesa convessa con grafica monofacciale |
| 6n | 900x160 | targa sospesa convessa con grafica bifacciale |

*MODELLO: 7*

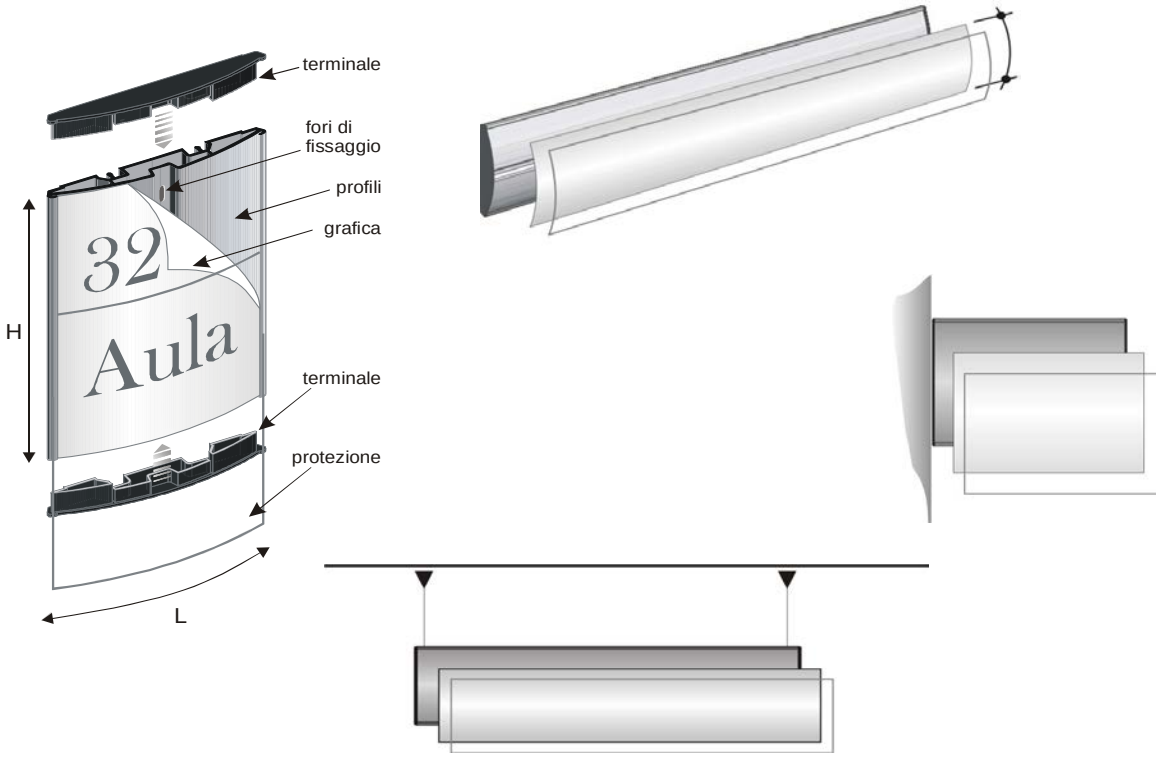


DESCRIZIONE:
La segnaletica dovrà presentare una base in alluminio estruso, con il lato visibile convesso, completo di protezione trasparente antiriflesso ed il lato posteriore con zone piane.
La targa dovrà essere rifinita con appostiti terminali di colore a scelta (garantendo i colori nero e grigio) che dovranno inserirsi a pressione sul supporto, impedendo inoltre che il foglio e la protazione possano sfilarsi.
Nel caso di fissaggio a parete con viti o tappi ad espansione, la targa dovrà presentare due o più fori centrali rispetto alla bombatura al fine di evitare che, al momento del fissaggio, possano essere visibili i fori nella parete.
Il fissaggio a parete dovrà essere senza viti a vista.
Dovranno essere disponibili versioni a parete, a bandiera e sospese. I prodotti e i meccanismi di aggancio riprodotti in figura si intendono indicativi.

La sospensione dovrà essere realizzata garantendo un fissaggio sicuro e privo di viti a vista. Il fissaggio a soffitto dovrà essere coperto con un dispositivo di plastica (garantendo i colori nero e grigio).

Il testo dovrà prevedere stampe realizzate su carta.

| ID | dim. mm. b.xh. | descrizione |
|---|---|---|
| 7a | 100x100 | targa convessa a parete con protezione |
| 7b | 150x150 | targa convessa a parete con protezione |
| 7c | 150x210 | targa convessa a parete con protezione |
| 7d | 150x500 | targa convessa a parete con protezione |
| 7e | 150x700 | targa convessa a parete con protezione |
| 7f | 150x1050 | targa convessa a parete con protezione |
| 7g | 210x150 | targa convessa a parete con protezione |
| 7h | 210x300 | targa convessa a parete con protezione |
| 7i | 300x210 | targa convessa a parete con protezione |
| 7k | 300x300 | targa convessa a parete con protezione |
| 7l | 300x420 | targa convessa a parete con protezione |
| 7m | 300x500 | targa convessa a parete con protezione |
| 7n | 300x700 | targa convessa a parete con protezione |
| 7o | 300x1050 | targa convessa a parete con protezione |
| 7p | 300x1400 | targa convessa a parete con protezione |
| 7q | 300x2000 | targa convessa a parete con protezione |

| | | |
|---|---|---|
| 7r | 150x150 | targa convessa a bandiera con protezione |
| 7s | 300x150 | targa convessa a bandiera con protezione |
| 7t | 700x150 | targa convessa sospesa con protezione |
| 7u | 1050x150 | targa convessa sospesa con protezione |
| 7w | 100x100 | stampa in carta |
| 7y | 150x150 | stampa in carta |
| 7z | 150x210 | stampa in carta |
| 7aa | 150x500 | stampa in carta |
| 7ab | 150x700 | stampa in carta |
| 7ac | 150x1050 | stampa in carta |
| 7ad | 210x150 | stampa in carta |
| 7ae | 210x300 | stampa in carta |
| 7af | 300x210 | stampa in carta |
| 7ag | 300x300 | stampa in carta |
| 7ah | 300x420 | stampa in carta |
| 7ak | 300x500 | stampa in carta |
| 7ai | 300x700 | stampa in carta |
| 7al | 300x1050 | stampa in carta |
| 7am | 300x1400 | stampa in carta |
| 7an | 300x2000 | stampa in carta |
| 7ao | 445x378 | fuoriporta convesso |
| 7ap | 317x282 | fuoriporta convesso |
| 7aq | 157x154 | fuoriporta convesso |
| 7ar | 317x506 | fuoriporta convesso |
| 7as | 157x157 | piastra murale convessa |
| 7at | 210x210 | targa murale convessa |
| 7au | 700x210 | sospeso convesso |
| 7av | 210x210 | bandiera |
| 7az | 210x150 | bandiera |

***MODELLO: 8***

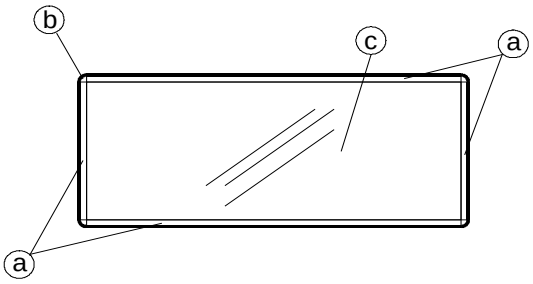


DESCRIZIONE:
Targhe composte da una cornice in alluminio (a), angolari arrotondati (b) e lamierino in alluminio (c). I prodotti e i meccanismi di aggancio riprodotti in figura si intendono indicativi.

TESTO:
Le piastre a superficie liscia dovranno prevedere l'inserimento di un testo, simboli pluridirezionali, simboli di sicurezza, pittogrammi per servizi vari, ecc. in materiale prespaziato, inamovibile, permanente per esterni, in accordo con quanto previsto dall'Allegato 6a Manuale Logo Regionale Sezione 1 e dall'Allegato 6b Manuale Logo Regionale Sezione 3.

| ID | dim. mm. b.xh. | descrizione |
|---|---|---|
| 8a | 400x400 | targa con cornice e fondo in lamierino |
| 8b | 500x500 | targa con cornice e fondo in lamierino |
| 8c | A3 (420x297) | targa con cornice e fondo in lamierino |
| 8d | A3 (420x297) | targa con cornice in alluminio anodizzato a scatto ad angolo vivo con profilo 25 mm. e lastra protettiva trasparente antiriflesso. Fondo in materiale plastico. |
| 8e | A4 (210x297) | targa formato tasca porta messaggi in materiale plastico trasparente |
| 8f | 600x600 | piastra murale convessa da esterno |

***MODELLO: 9***

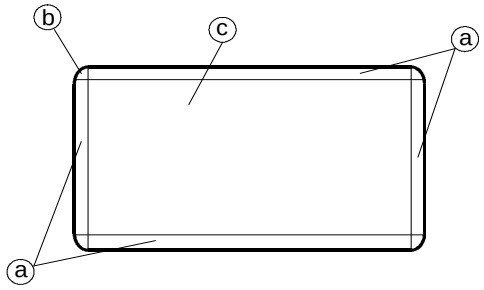


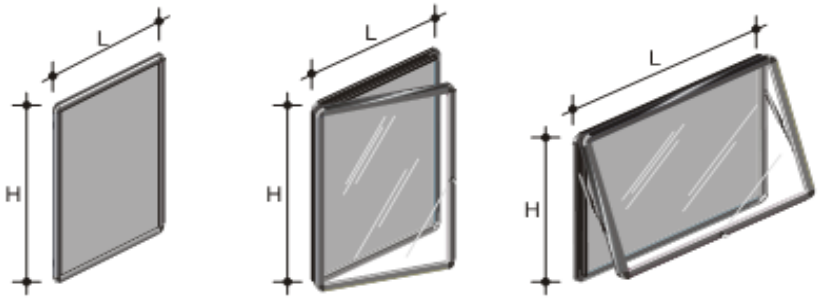


DESCRIZIONE:
Bacheche da interni realizzate con profili estrusi in alluminio (a) arrotondati di vari colori, con angolari arrotondati (b). Il fondo (c) predisposto per l'applicazione di messaggi dovrà essere in lamiera plastificata nera o bianca per l'uso di magneti o in sugherogomma per puntine da disegno. Potrà essere richiesta protezione anteriore costituita da una cornice in alluminio con angoli arrotondati apribile a libro o a ribalta, completa di chiusura a chiave. I prodotti e i meccanismi di aggancio riprodotti in figura si intendono indicativi.

| ID | dim. mm. b.xh. | descrizione |
|---|---|---|
| 9a | 750x1000 | bacheca da interni fondo lamiera senza protezione |
| 9b | 1500x1000 | bacheca da interni fondo lamiera senza protezione |
| 9c | 750x1000 | bacheca da interni fondo sugherogomma senza protezione |
| 9d | 1500x1000 | bacheca da interni fondo sugherogomma senza protezione |
| 9e | 750x1000 | bacheca da interni fondo lamiera anta a libro |
| 9f | 750x1000 | bacheca da interni fondo sugherogomma anta a libro |
| 9g | 1500x1000 | bacheca da interni fondo lamiera anta a ribalta |
| 9h | 1500x1000 | bacheca da interni fondo sugherogomma anta a ribalta |
| 9i | | confezione 10 pz. magneti circolari |

*MODELLO: 10*

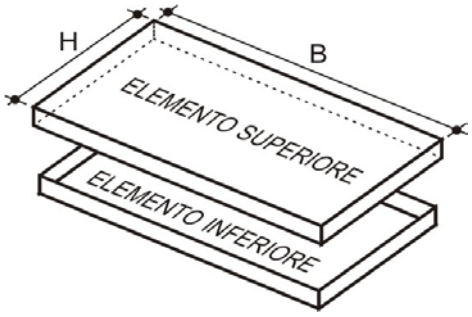


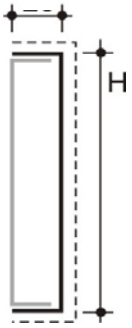


DESCRIZIONE:
Tipo A: Pannelli a parete di grandi dimensioni composti da un telaio in profilati di alluminio estruso. Pannellatura frontale in lamiera di alluminio spessore 12/10 pressopiegata nei 4 lati con profilo non inferiore a 20 mm., a coprire il telaio, e fissata con apposite viti o rivetti. I prodotti e i meccanismi di aggancio riprodotti in figura si intendono indicativi.

DESCRIZIONE:
Tipo B: Pannelli luminosi a parete di grandi dimensioni composti da un telaio in profilati di alluminio estruso e pannellatura frontale lenticolare. I prodotti e i meccanismi di aggancio riprodotti in figura si intendono indicativi.

TESTO:
Le piastre frontali di ogni tipo a superficie liscia dovranno prevedere l'inserimento di un testo, simboli pluridirezionali, simboli di sicurezza, pittogrammi per servizi vari, ecc. in materiale prespaziato, inamovibile, permanente per esterni, in accordo con quanto previsto dall'Allegato 6a Manuale Logo Regionale Sezione 1 e dall'Allegato 6b Manuale Logo Regionale Sezione 3.

| ID | dim. mm. b.xh. | descrizione |
|---|---|---|
| 10a | al mq. | pannello tipo A con telaio e lamiera pressopiegata neutri |
| 10b | al mq. | pannello tipo B con telaio neutro, luminoso e pannello lenticolare |

***MODELLO: 11***

Versione a due montanti con pannellatura convessa.

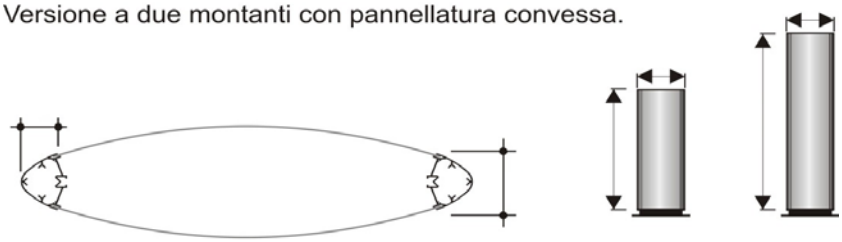

Versione a due montanti con pannellatura piana.

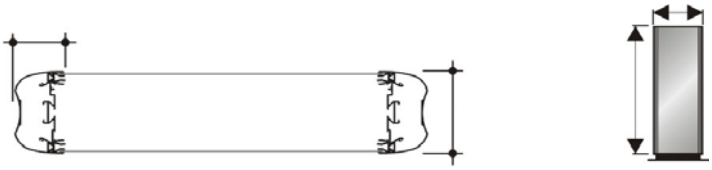

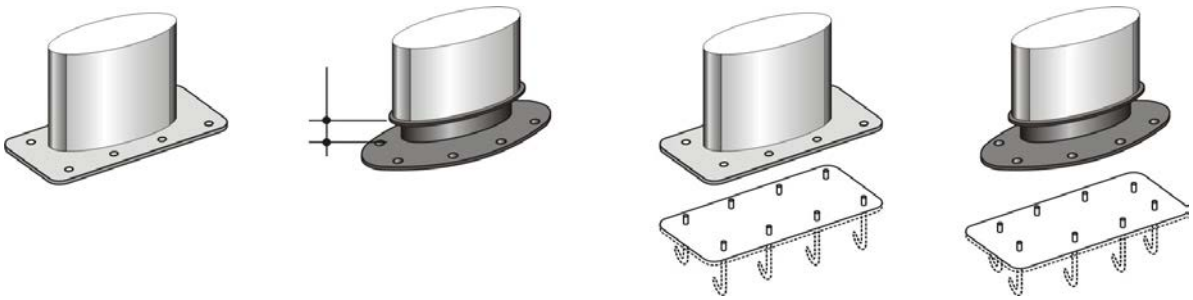

DESCRIZIONE:
Totem da esterni con pannellature convesse A o piane B realizzati da 2 montanti laterali in alluminio estruso uniti tra loro da appositi traversi orizzontali in alluminio estruso con sistema di aggancio realizzato con morsetti in alluminio bloccabili. Frontalmente sarà inserita una lamiera in alluminio. La chiusura superiore sarà garantita da un apposito terminale. La superficie della lamiera dovrà essere leggermente bombata per il tipo A e piana per il tipo B. La base sarà realizzata in acciaio verniciato con colori a scelta e dovrà essere piana o, se necessario, dovrà consentire al totem di staccarsi dal terreno per almeno 10 cm. I prodotti e i meccanismi di aggancio riprodotti in figura si intendono indicativi.

TESTO:
Le piastre a superficie liscia dovranno prevedere l'inserimento di un testo, simboli pluridirezionali, simboli di sicurezza, pittogrammi per servizi vari, ecc. in materiale prespaziato, inamovibile, permanente per esterni, in accordo con quanto previsto dall'Allegato 6a Manuale Logo Regionale Sezione 1 e dall'Allegato 6b Manuale Logo Regionale Sezione 3.

| ID | dim. mm. b.xh. | descrizione |
|---|---|---|
| 11a | 1100x3200 | totem ellittico tipo A neutro |
| 11b | 1100x4300 | totem ellittico tipo A neutro |
| 11c | 1050x3200 | totem piatto tipo B neutro |
| 11d | 1100x3200 | totem ellittico tipo A neutro luminoso con pannello lenticolare |
| 11e | 1100x2700 | totem ellittico tipo A neutro luminoso con pannello lenticolare |
| 11f | 1100x3200 | totem piatto tipo B neutro luminoso con pannello lenticolare |
| 11g | 1100x2700 | totem piatto tipo B neutro luminoso con pannello lenticolare |
| 11d | 900x2700 | monolito bifacciale esterno |
| 11e | 1200x3600 | monolito bifacciale esterno |