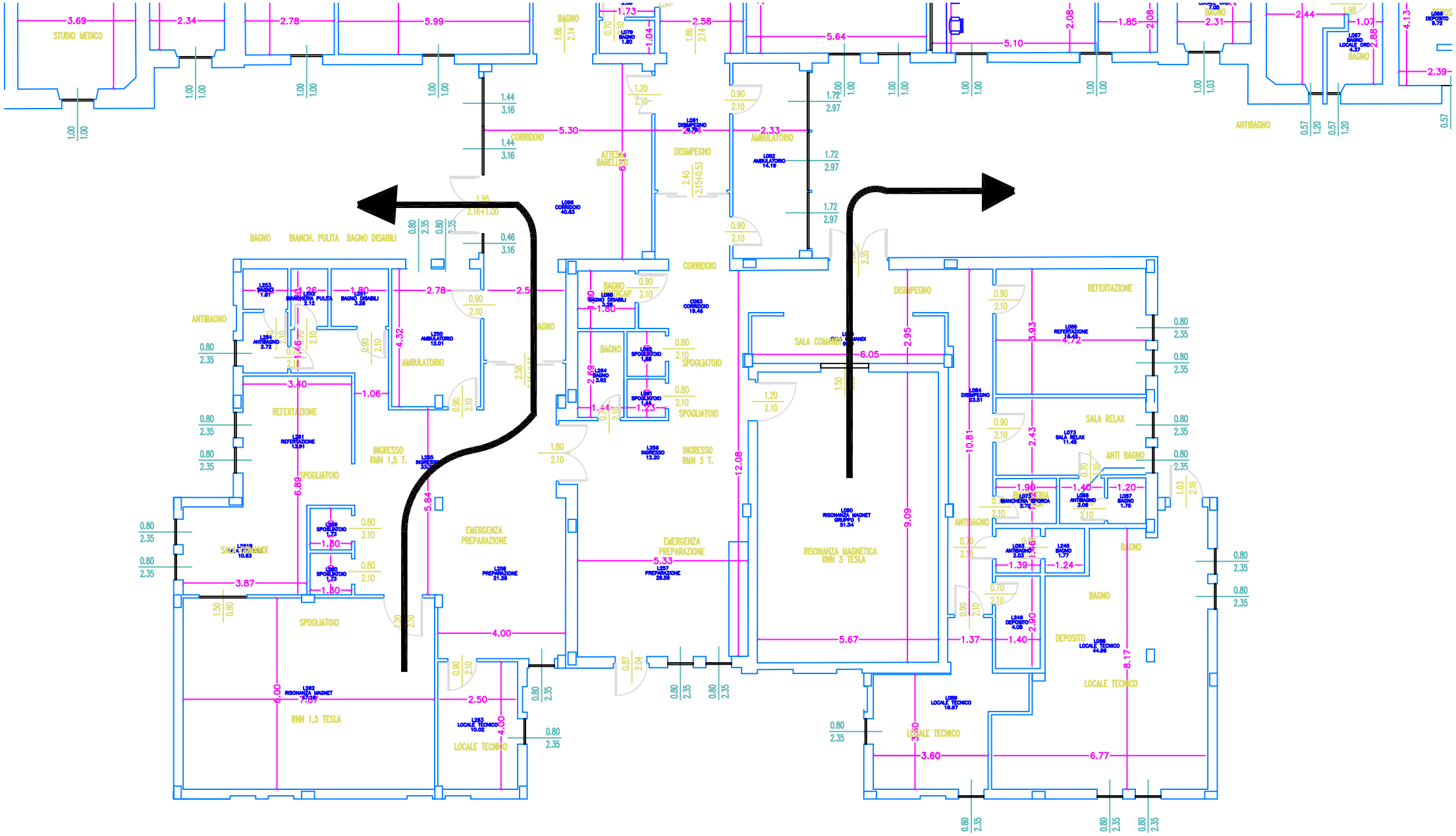
STUDIO MEDICO
BAGNO
CORRIDOIO
ATTESA BARELLATI
DISIMPEGNO
AMBULATORIO
ANTIBAGNO
BIANCH. PULITA
BAGNO DISABILI
BAGNO HANDICAP
SPOGLIATOIO
REFERTAZIONE
INGRESSO RMN 1,5 T.
INGRESSO RMN 3 T.
SALA COMANDI
SALA RELAX
ANTI BAGNO
EMERGENZA PREPARAZIONE
RISONANZA MAGNETICA RMN 3 TESLA
RMN 1,5 TESLA
LOCALE TECNICO
DEPOSITO