SISTEMI MODULARI PER LA
TECNOLOGIA IMPIANTISTICA

REALIZZAZIONE NEL NUOVO POLO CARDIO–VASCOLARE POLICLINICO S.ORSOLA–MALPIGHI

Cliente: NBI spa

Localita':

40138 Bologna (Italy)
Via del Tappezziere, 4
Telefono (051) 0958711
Fax (051) 0958707

Denom. disegno

QUADRO DISTRIBUZIONE PIANO SEMINTERRATO CORPO "A" QPSA

Indice	Data	Modifica	Disegnato da Nome	Disegnato da Firma	Verificato da Nome	Verificato da Firma	Approvato da Nome	Approvato da Firma
6	13/10/14	M2 Modifiche in cantiere	Samoggia	Samoggia	Ragazzi	Ragazzi	Ragazzi	Ragazzi
5	09/10/14	Refusi	Samoggia	Samoggia	Ragazzi	Ragazzi	Ragazzi	Ragazzi
4	19/09/14	M1 Modifiche in cantiere	Dall'Olmo	Dall'Olmo	Ragazzi	Ragazzi	Ragazzi	Ragazzi
3	31/01/13	Rivisto del come costruito	Dall'Olmo	Dall'Olmo	Dall'Olmo	Dall'Olmo	Ragazzi	Ragazzi
2	11/01/13	Modificato fronte	Dall'Olmo	Dall'Olmo	Dall'Olmo	Dall'Olmo	Ragazzi	Ragazzi
1	19/11/12	Modifiche del cliente	Dall'Olmo	Dall'Olmo	Dall'Olmo	Dall'Olmo	Ragazzi	Ragazzi
0	18/10/12	Prima emissione	Dall'Olmo	Dall'Olmo	Dall'Olmo	Dall'Olmo	Ragazzi	Ragazzi

Disegno n.	Commessa	Nome file	Foglio n.	Segue n.
1027D301	1027D3	1027D3.DWG	1	1S

Questo disegno e' proprieta' della 3E SYSTEM S.r.l. A termini di legge ne e' vietata la riproduzione e la comunicazione a terzi.

40138 Bologna (Italy) Via del Tappezziere, 4
Telefono 051.0958711 Fax 051.0958707

MATRICOLA SERIAL NUMBER	1027D301	ANNO YEAR	2012
Tensione nominale di impiego del circuito principale Rated operational voltage of main circuit			400 V
Corrente nominale del circuito principale Rated current of main circuit			160 A
Tenuta al cortocircuito Short-circuit withstand strength			15 kA
Grado di protezione Degree of protection			IP 54
Tipo di sistema di messa a terra Type of earthing system			TN-S
Condizioni di servizio Service conditions			NORMALI

CARATTERISTICHE MECCANICHE

INSTALLAZIONE	:	☒ INTERNO	☐ ESTERNO					
ACCESSIBILITA'	:	☒ FRONTE	☐ RETRO					
ARRIVO CAVI	:	☐ ALTO	☒ BASSO					
USCITA CAVI	:	☐ ALTO	☒ BASSO					
DIMENSIONI DEL QUADRO	:	ALT. 2202	LUNG. 1846	PROF. 250				
GRADO DI PROTEZIONE	:	ESTERNO IP 54						
SEGREG. SECONDO CEI 17/13	:	FORMA	☐ 1	☒ 2	☐ 3A	☐ 3B	☐ 4A	☐ 4B
CARPENTERIA	:	☒ ARMADIO IN METALLO	☐ ARMADIO IN POLIESTERE	☐ MATERIALE PLASTICO				
VERNICIATURA	:	ESTERNA RAL 7035B	INTERNA RAL 7035B					
PORTA	:	☒ CIECA	☒ TRASPARENTE					
SERRATURA	:	☐ CHIAVE	☐ TRIANGOLO					
INSTALLAZIONE	:	☒ PAVIMENTO	☐ PARETE	☐ INCASSO				

CONDIZIONI AMBIENTALI

TEMPERATURA AMBIENTE	:	35 °C
UMIDITA' RELATIVA	:	80 %
ALTITUDINE	:	<1000 m

CABLAGGIO

CAVO : ☐ N07V_K ☒ N07G9-K

POTENZA	:	SEZ. MINIMA	2,5 mm²
		FASE	NERO
		NEUTRO	BLU
		TERRA	G/V
AUX. CA	:	SEZ. MINIMA	1,5 mm²
		FASE 230Vca	NERO
		NEUTRO 230Vca	CELESTE
		FASE 24Vca	GRIGIO
		NEUTRO 24Vca	GRIGIO
AUX. CC	:	SEZ. MINIMA	1,5 mm²
		POS. (+) 12/24Vcc	ROSSO
		NEG. (-) 12/24Vcc	ROSSO

CIRCUITI AMPEROMETRICI NERO SEZ. MINIMA 2,5mm²

Foglio	Indice	Data	Modifica
19	5	09/10/14	Refusi
18	6	13/10/14	M2 Modifiche in Cantiere
17	1	19/11/12	Modifiche del cliente
16-1	6	13/10/14	M2 Modifiche in Cantiere
16	4	19/09/14	M1 Modifiche in cantiere
15	5	09/10/14	Refusi
14	5	09/10/14	Refusi
13	3	31/01/13	Rivisto del come costruito
12	0	18/10/12	Prima Emissione
10	0	18/10/12	Prima Emissione
9	5	09/10/14	Refusi
8	4	19/09/14	M1 Modifiche in cantiere
7	1	19/11/12	Modifiche del cliente
6	3	31/01/13	Rivisto del come costruito
5	0	18/10/12	Prima Emissione
4	0	18/10/12	Prima Emissione
3	0	18/10/12	Prima Emissione
2A	6	13/10/14	M2 Modifiche in Cantiere
2	6	13/10/14	M2 Modifiche in Cantiere
1S	6	13/10/14	M2 Modifiche in Cantiere
1	6	13/10/14	M2 Modifiche in Cantiere

Indice	Data	Modifica	Disegnato da Nome	Disegnato da Firma	COntrollato da Nome	COntrollato da Firma
6	13/10/2014	M2 MODIFICHE IN CANTIERE	Samoggia		Ragazzi	
5	09/10/2014	REFUSI	Samoggia		Ragazzi	
0	18/10/2012	PRIMA EMISSIONE	Dall'Olmo		Dall'Olmo	

40138 Bologna (Italy)
Via del Tappezziere, 4
Telefono 051.0958711
Fax 051.0958707

Denominazione: QUADRO DISTRIBUZIONE
PIANO SEMINTERRATO CORPO "A"
QPSA

Ubicazione:

Disegno n.: 1027D301

Cliente: NBI spa

Nome file: 1027D3.DWG

Foglio n.: 1S

Segue n.: 2

Indice	Data	Modifica	Disegnato da: Nome	Disegnato da: Firma	COntrollato da: Nome	COntrollato da: Firma
6	13/10/2014	M2 MODIFICHE IN CANTIERE	Samoggia		Ragazzi	
5	09/10/2014	REFUSI	Samoggia		Ragazzi	
0	18/10/2012	PRIMA EMISSIONE	Dall'Olmo		Dall'Olmo	

sistem
40138 Bologna (Italy)
Via del Tappezziere, 4
Telefono 051.0958711
Fax 051.0958707

Denominazione: QUADRO DISTRIBUZIONE
PIANO SEMINTERRATO CORPO "A"
QPSA

Ubicazione:

Disegno n.: 1027D301

Cliente: NBI spa

Nome file: 1027D3.DWG

Foglio n.: 2

Segue n.: 2A

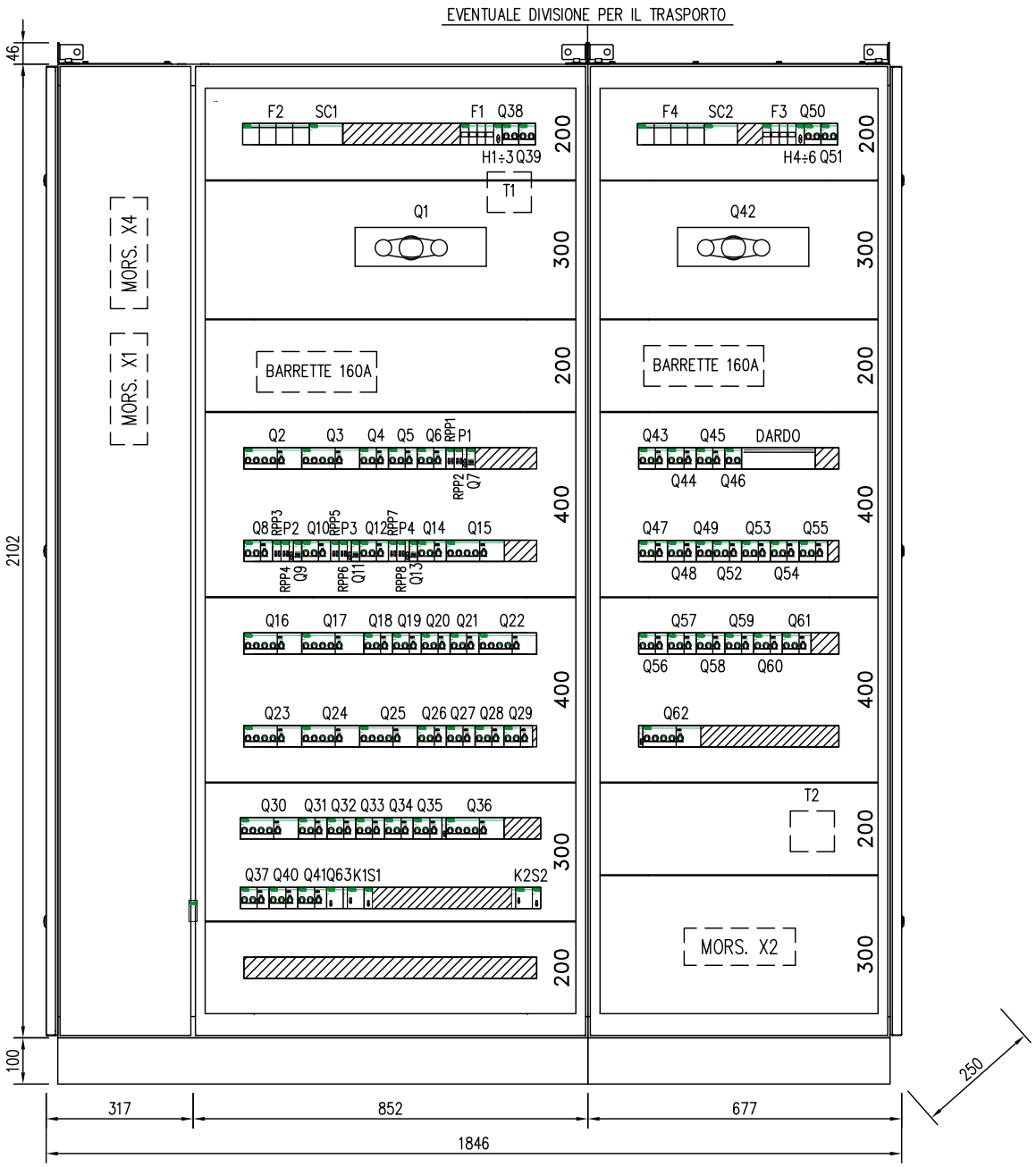

Indice	Data	Modifica	Nome	Firma	Nome	Firma
6	13/10/2014	M2 MODIFICHE IN CANTIERE	Samoggia		Ragazzi	
5	09/10/2014	REFUSI	Samoggia		Ragazzi	
0	18/10/2012	PRIMA EMISSIONE	Dall'Olmo		Dall'Olmo	
			Disegnato da		COntrollato da	

40138 Bologna (Italy)
Via del Tappezziere, 4
Telefono 051.0958711
Fax 051.0958707

Denominazione QUADRO DISTRIBUZIONE
PIANO SEMINTERRATO CORPO "A"
QPSA

Ubicazione

Disegno n. 1027D3

Cliente NBI spa

Nome file 1027D3.DWG

Foglio n. 2A

Segue n. 3

ARRIVO DA QUADRO	: BLINDO E3/E4
SIGLA INTERRUTTORE	:
MARCA INTERRUTTORE	: SCHNEIDER
TIPO DI INTERRUTTORE	: NSX160B
TARATURA INTERRUTTORE	: 125A

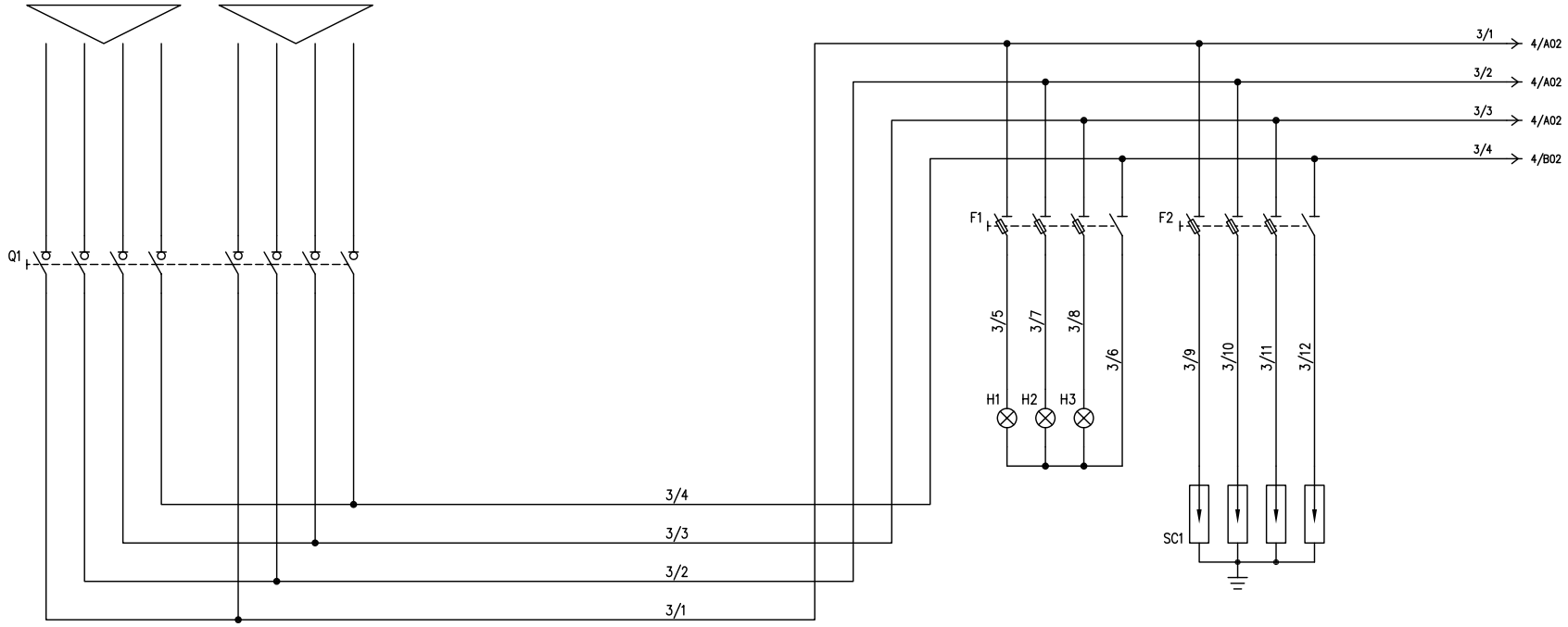

Filo iniziale: 3/1
Filo finale: 3/12
Fili disponibili dal: 3/13

SIGLA UTENZA / CIRCUITO				Q1		F1	F2
			1	LINEA EMERGENZA E3	LINEA EMERGENZA E4	PRESENZA	SCARICATORE
DENOMINAZIONE UTENZA			2	ARRIVO DA BLINDO	ARRIVO DA BLINDO	TENSIONE	SOVRATENSIONE
POTENZA NOMINALE		kW	3	78/57	78/57		
TENSIONE NOMINALE		V	4	400	400	400	400
CORRENTE NOMINALE		A	5	125/91,5	125/91,5		
INTERRUTTORE	MARCA		6	SCHNEIDER		SCHNEIDER	SCHNEIDER
	TIPO		7	INS160 MONOBLOCCO		STI	SBI
	POLI	N°	8	4		3P+N	3P+N
	TIPO DI SGANCIATORE		9	Sezionatore			
	CORRENTE NOMINALE	A	10	160A			
	POTERE D'INTERRUZIONE	kA	11				
	TARATURA TERMICO	A	12				
	TARATURA MAGNETICO	A	13				
DIFFERENZIALE	CORR. INTERV. DIFF.	A	14				
	TEMPO DI INTERV. DIFF.	sec	15				
FUSIBILE	TIPO		16			10,3x38	22x58
	PORTATA	A	17			2A	125A
CONTATTORE	CORRENTE D'IMPIEGO AC1	A	18				
RELE' TERMICO	TARATURA	A	19				
TRASFORMATORE DI CORRENTE		A/A	20				
TRASFORMATORE DI TENSIONE		V/V	21				
AMPEROMETRO f.s		A	22				
VOLTMETRO f.s		V	23				
CONDUTTORE DI TERRA		mm^2	24	1x70	1x70		
CAVO	SIGLA		25				
	TIPO		26	FG7M1	FG7M1		
	FORMAZIONE	mm^2	27	4x1x70	4x1x70		

Indice	Data	Modifica	Disegnato da Nome	Disegnato da Firma	COntrollato da Nome	COntrollato da Firma
0	18/10/2012	PRIMA EMISSIONE	Dall'Olmo		Dall'Olmo	

sistem
40138 Bologna (Italy)
Via del Tappezziere, 4
Telefono 051.0958711
Fax 051.0958707

Denominazione: QUADRO DISTRIBUZIONE
PIANO SEMINTERRATO CORPO "A"
QPSA

Ubicazione:

Disegno n.: 1027D301

Cliente: NBI spa

Nome file: 1027D3.DWG

Foglio n.: 3

Segue n.: 4

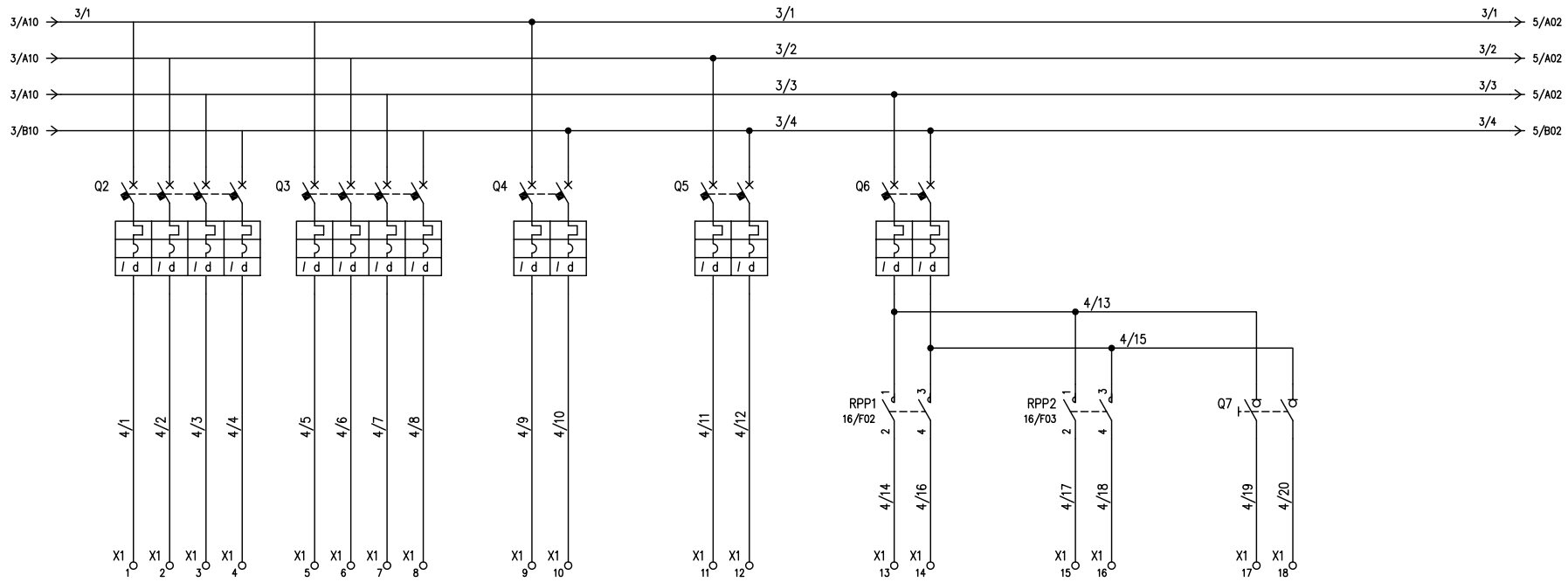

SIGLA UTENZA / CIRCUITO				Q2	Q3	Q4	Q5	Q6/RPP1	RPP2	Q7
DENOMINAZIONE UTENZA			1	QSC1	ILL. SPOGLIATOIO 1 UOMINI	ILL. DOCCE E SERVIZI SX	PRESE SPOGLIATOIO UOMINI	ILL. CORRIDOIO ACCENSIONE 4	ILL. CORRIDOIO ACCENSIONE N4	ILLUMINAZIONE DI SICUREZZA
POTENZA NOMINALE		kW	3	15	2,5	1,26	2	0,8 / 0,7	0,2	0,3
TENSIONE NOMINALE		V	4	400	400	230	230	230	230	230
CORRENTE NOMINALE		A	5	25	4	6,1	10	4/3,5	1	1,5
INTERRUTTORE	MARCA		6	SCHNEIDER	SCHNEIDER	SCHNEIDER	SCHNEIDER	SCHNEIDER		SCHNEIDER
	TIPO		7	iC60H	iC60H	iC60N	iC60N	iC60N		iSW
	POLI	N°	8	4	4	2	2	2		2
	TIPO DI SGANCIATORE		9	Magnetotermico	Magnetotermico	Magnetotermico	Magnetotermico	Magnetotermico		Sezionaore
	CORRENTE NOMINALE	A	10	50	10	10	16	10		20
	POTERE D'INTERRUZIONE	kA	11	15	15	20	20	20		
	TARATURA TERMICO	A	12	50	10	10	16	10		
	TARATURA MAGNETICO	A	13	Curva D	Curva C	Curva C	Curva C	Curva C		
DIFFERENZIALE	CORR. INTERV. DIFF.	A	14	VIGI iC60 1A cl.As	V9IGI iC60 30mA cl.A	V9IGI iC60 30mA cl.A	V9IGI iC60 30mA cl.A	V9IGI iC60 30mA cl.A		
	TEMPO DI INTERV. DIFF.	sec	15	Selettivo	Istantaneo	Istantaneo	Istantaneo	Istantaneo		
FUSIBILE	TIPO		16							
	PORTATA	A	17							
CONTATTORE	CORRENTE D'IMPIEGO AC1	A	18				2x16A	iTL 2x16A	iTL 2x16	
RELE' TERMICO	TARATURA	A	19							
TRASFORMATORE DI CORRENTE		A/A	20							
TRASFORMATORE DI TENSIONE		V/V	21							
AMPEROMETRO f.s		A	22							
VOLTMETRO f.s		V	23							
CONDUTTORE DI TERRA		mm^2	24							
CAVO	SIGLA		25							
	TIPO		26	FG70M1	FG70M1	FG70M1	FG70M1	FG70M1	FG70M1	FG70M1
	FORMAZIONE	mm^2	27	5G16	5G2,5	3G4	3G4	3G2,5	3G2,5	2x2,5

Indice	Data	Modifica	Disegnato da Nome	Disegnato da Firma	COntrollato da Nome	COntrollato da Firma
0	18/10/2012	PRIMA EMISSIONE	Dall'Olmo		Dall'Olmo	

40138 Bologna (Italy)
Via del Tappezziere, 4
Telefono 051.0958711
Fax 051.0958707

Denominazione: QUADRO DISTRIBUZIONE
PIANO SEMINTERRATO CORPO "A"
QPSA

Ubicazione:

Disegno n.: 1027D301

Cliente: NBI spa

Nome file: 1027D3.DWG

Foglio n.: 4

Segue n.: 5

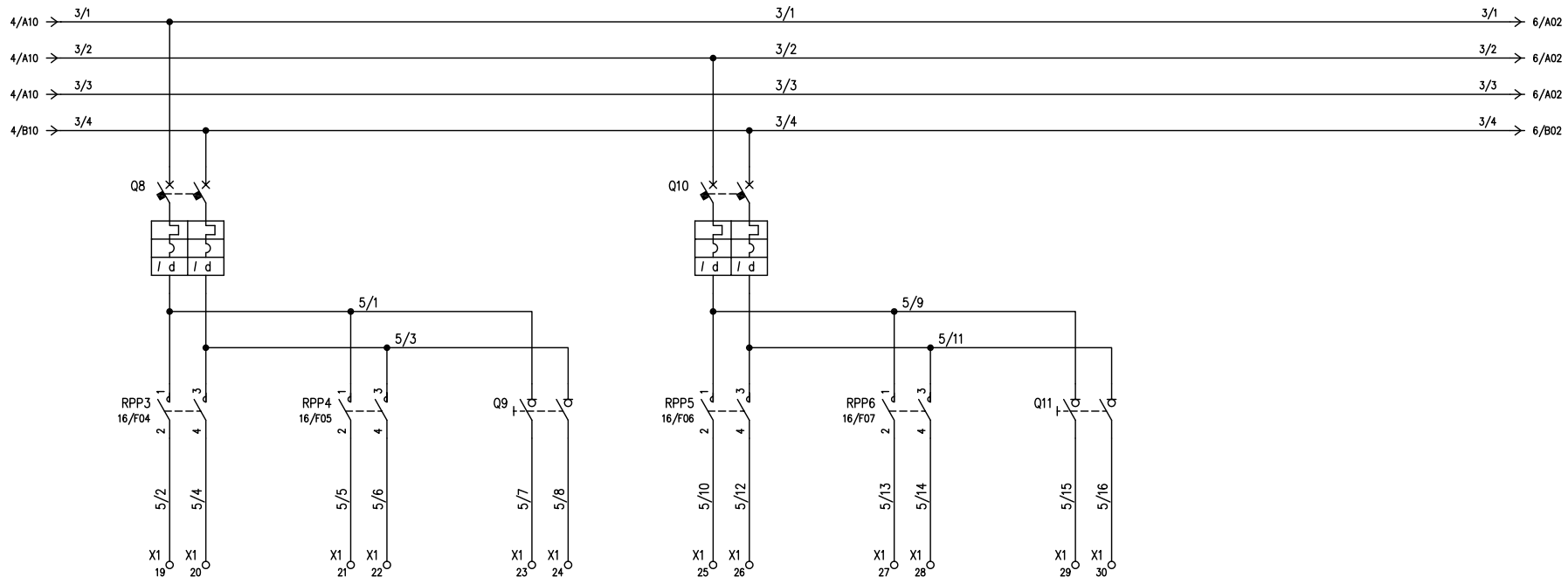

Filo iniziale: 5/1
Filo finale: 5/16
Fili disponibili dal: 5/17

SIGLA UTENZA / CIRCUITO			Q8/RPP3	RPP4	Q9	Q10/RPP5	RPP6	Q11
DENOMINAZIONE UTENZA		1	ILL. CORRIDOIO	ILL. CORRIDOIO	ILLUMINAZIONE	ILL. CORRIDOIO	ILL. CORRIDOIO	ILLUMINAZIONE
		2	ACCENSIONE 5	ACCENSIONE N5	DI SICUREZZA	ACCENSIONE 6	ACCENSIONE N6	DI SICUREZZA
POTENZA NOMINALE	kW	3	1 / 0,8	0,3	0,2	0,8 / 0,4	0,2	0,3
TENSIONE NOMINALE	V	4	230	230	230	230	230	230
CORRENTE NOMINALE	A	5	5/4	1,5	1	4/2	1	1,5
INTERRUTTORE	MARCA	6	SCHNEIDER		SCHNEIDER	SCHNEIDER		SCHNEIDER
	TIPO	7	iC60N		iSW	iC60N		iSW
	POLI N°	8	2		2	2		2
	TIPO DI SGANCIATORE	9	Magnetotermico		Sezionaore	Magnetotermico		Sezionaore
	CORRENTE NOMINALE A	10	10		20	10		20
	POTERE D'INTERRUZIONE kA	11	20			20		
	TARATURA TERMICO A	12	10			10		
	TARATURA MAGNETICO A	13	Curva C			Curva C		
DIFFERENZIALE	CORR. INTERV. DIFF. A	14	VIGI iC60 30mA cl.A			VIGI iC60 30mA cl.A		
	TEMPO DI INTERV. DIFF. sec	15	Istantaneo			Istantaneo		
FUSIBILE	TIPO	16						
	PORTATA A	17						
CONTATTORE	CORRENTE D'IMPIEGO AC1 A	18	iTL 2x16	iTL 2x16	iTL 2x16	iTL 2x16	iTL 2x16	
RELE' TERMICO	TARATURA A	19						
TRASFORMATORE DI CORRENTE	A/A	20						
TRASFORMATORE DI TENSIONE	V/V	21						
AMPEROMETRO f.s	A	22						
VOLTMETRO f.s	V	23						
CONDUTTORE DI TERRA	mm^2	24						
CAVO	SIGLA	25						
	TIPO	26	FG70M1	FG70M1	FG70M1	FG70M1	FG70M1	FG70M1
	FORMAZIONE mm^2	27	3G2,5	3G2,5	2x2,5	3G2,5	3G2,5	2x2,5

Indice	Data	Modifica	Nome	Firma	Nome	Firma
			Disegnato da		COntrollato da	
0	18/10/2012	PRIMA EMISSIONE	Dall'Olmo		Dall'Olmo	

sistem
40138 Bologna (Italy)
Via del Tappezziere, 4
Telefono 051.0958711
Fax 051.0958707

Denominazione QUADRO DISTRIBUZIONE
PIANO SEMINTERRATO CORPO "A"
QPSA

Ubicazione

Disegno n. 1027D301

Cliente NBI spa

Nome file 1027D3.DWG

Foglio n. 5 Segue n. 6

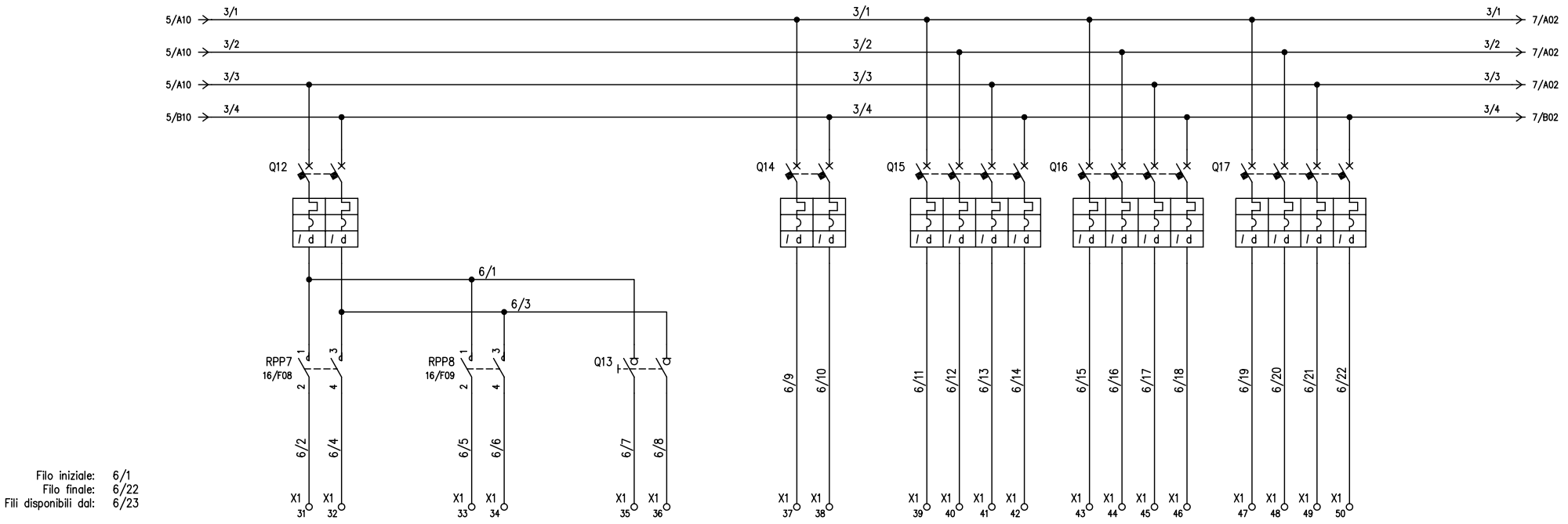

SIGLA UTENZA / CIRCUITO			Q12/RPP7	RPP8	Q13	Q14	Q15	Q16	Q17
		1	ILL. CORRIDOIO	ILL. CORRIDOIO	ILLUMINAZIONE	ILL. REFERTAZONE	ILLUMINAZIONE	ILLUMINAZIONE	Q. AMBULATORI
DENOMINAZIONE UTENZA		2	ACCENSIONE 7	ACCENSIONE N7	DI SICUREZZA	E LOC. ANAMNESI	LOC. RX	T.A.C. E R.M.	Q.AMB
POTENZA NOMINALE	kW	3	1,5 / 0,6	0,6	0,3	0,6	2,26	3	7,5
TENSIONE NOMINALE	V	4	230	230	230	230	400	400	400
CORRENTE NOMINALE	A	5	7,5/3	3	1,5	3	3,6	4,8	12
INTERRUTTORE	MARCA	6	SCHNEIDER		SCHNEIDER	SCHNEIDER	SCHNEIDER	SCHNEIDER	SCHNEIDER
	TIPO	7	iC60N		iSW	iC60N	iC60H	iC60H	iC60H
	POLI N°	8	2		2	2	4	4	4
	TIPO DI SGANCIATORE	9	Magnetotermico		Sezionaore	Magnetotermico	Magnetotermico	Magnetotermico	Magnetotermico
	CORRENTE NOMINALE A	10	10		20	10	10	16	32
	POTERE D'INTERRUZIONE kA	11	20			20	15	15	15
	TARATURA TERMICO A	12	10			10	10	16	32
	TARATURA MAGNETICO A	13	Curva C			Curva C	Curva C	Curva C	Curva D
DIFFERENZIALE	CORR. INTERV. DIFF. A	14	VIGI iC60 30mA cl.A			VIGI iC60 30mA cl.A	VIGI iC60 30mA cl.A	VIGI iC60 30mA cl.A	VIGI iC60 1A cl.As
	TEMPO DI INTERV. DIFF. sec	15	Istantaneo			Istantaneo	Istantaneo	Istantaneo	Selettivo
FUSIBILE	TIPO	16							
	PORTATA A	17							
CONTATTORE	CORRENTE D'IMPIEGO AC1 A	18	iTL 2x16A	iTL 2x16					
RELE' TERMICO	TARATURA A	19							
TRASFORMATORE DI CORRENTE	A/A	20							
TRASFORMATORE DI TENSIONE	V/V	21							
AMPEROMETRO f.s	A	22							
VOLTMETRO f.s	V	23							
CONDUTTORE DI TERRA	mm^2	24							
CAVO	SIGLA	25							
	TIPO	26	FG70M1	FG70M1	FG70M1	FG70M1	FG70M1	FG70M1	FG70M1
	FORMAZIONE mm^2	27	3G2,5	3G2,5	2x2,5	3G2,5	5G2,5	5G2,5	5G10

Indice	Data	Modifica	Nome	Firma	Nome	Firma
3	31/01/2013	RIVISTO DEL COME COSTRUITO	Dall'Olmo		Dall'Olmo	
0	18/10/2012	PRIMA EMISSIONE	Dall'Olmo		Dall'Olmo	
			Disegnato da		COntrollato da	

sistem
40138 Bologna (Italy)
Via del Tappezziere, 4
Telefono 051.0958711
Fax 051.0958707

Denominazione QUADRO DISTRIBUZIONE
PIANO SEMINTERRATO CORPO "A"
QPSA

Ubicazione

Disegno n. 1027D301

Cliente NBI spa

Nome file 1027D3.DWG

Foglio n. 6 Segue n. 7

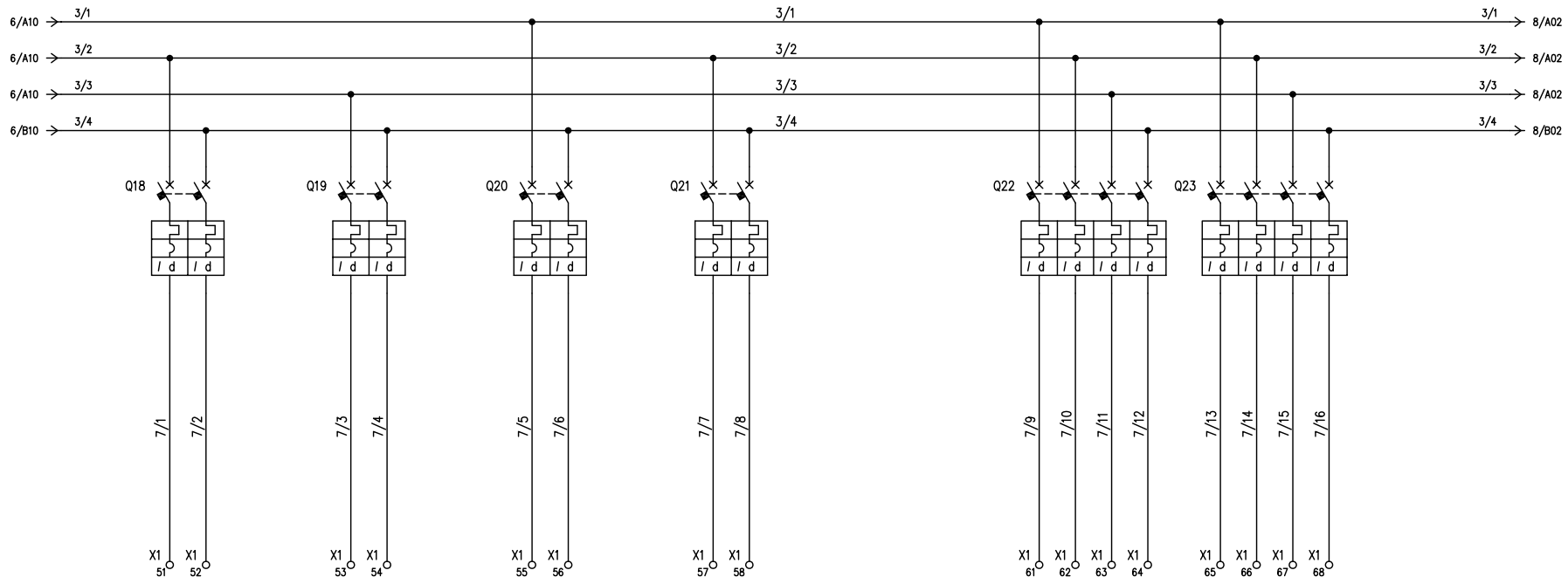

Filo iniziale: 7/1
Filo finale: 7/16
Fili disponibili dal: 7/17

SIGLA UTENZA / CIRCUITO			Q18	Q19	Q20	Q21		Q22	Q23
DENOMINAZIONE UTENZA		1	PRESE DI SERVIZIO CORRIDOIO	FINESTRE E SERRAMENTI MOT.	QUADRETTI PRESE CONTROLLO E STAMPA	FAN COIL		PRESE REFERTI E LOCALE ANAMNESI	PRESE RX
POTENZA NOMINALE	kW	3	3	2	3	1		4	3
TENSIONE NOMINALE	V	4	230	230	230	230		400	400
CORRENTE NOMINALE	A	5	15	10	15	5		6,5	4,8
INTERRUTTORE	MARCA	6	SCHNEIDER	SCHNEIDER	SCHNEIDER	SCHNEIDER		SCHNEIDER	SCHNEIDER
	TIPO	7	iC60N	iC60N	iC60N	iC60N		iC60N	iC60N
	POLI N°	8	2	2	2	2		4	4
	TIPO DI SGANCIATORE	9	Magnetotermico	Magnetotermico	Magnetotermico	Magnetotermico		Magnetotermico	Magnetotermico
	CORRENTE NOMINALE A	10	16	10	16	10		16	16
	POTERE D'INTERRUZIONE kA	11	20	20	20	20		15	15
	TARATURA TERMICO A	12	16	10	16	10		16	16
	TARATURA MAGNETICO A	13	Curva C	Curva C	Curva C	Curva C		Curva C	Curva C
DIFFERENZIALE	CORR. INTERV. DIFF. A	14	VIGI iC60 30mA cl.A	VIGI iC60 30mA cl.A	VIGI iC60 30mA cl.A	VIGI iC60 30mA cl.A		VIGI iC60 30mA cl.A	VIGI iC60 30mA cl.A
	TEMPO DI INTERV. DIFF. sec	15	Istantaneo	Istantaneo	Istantaneo	Istantaneo		Istantaneo	Istantaneo
FUSIBILE	TIPO	16							
	PORTATA A	17							
CONTATTORE	CORRENTE D'IMPIEGO AC1 A	18							
RELE' TERMICO	TARATURA A	19							
TRASFORMATORE DI CORRENTE	A/A	20							
TRASFORMATORE DI TENSIONE	V/V	21							
AMPEROMETRO f.s	A	22							
VOLTMETRO f.s	V	23							
CONDUTTORE DI TERRA	mm^2	24							
CAVO	SIGLA	25							
	TIPO	26	FG70M1	FG70M1	FG70M1	FG70M1		FG70M1	FG70M1
	FORMAZIONE mm^2	27	3G4	3G2,5	3G2,5	5G2,5		5G4	5G4

Indice	Data	Modifica	Disegnato da Nome	Disegnato da Firma	COntrollato da Nome	COntrollato da Firma
1	19/11/2012	MODIFICHE DEL CLIENTE	Dall'Olmo		Dall'Olmo	
0	18/10/2012	PRIMA EMISSIONE	Dall'Olmo		Dall'Olmo	

40138 Bologna (Italy)
Via del Tappezziere, 4
Telefono 051.0958711
Fax 051.0958707

Denominazione: QUADRO DISTRIBUZIONE
PIANO SEMINTERRATO CORPO "A"
QPSA

Ubicazione:

Disegno n.: 1027D301

Cliente: NBI spa

Nome file: 1027D3.DWG

Foglio n.: 7

Segue n.: 8

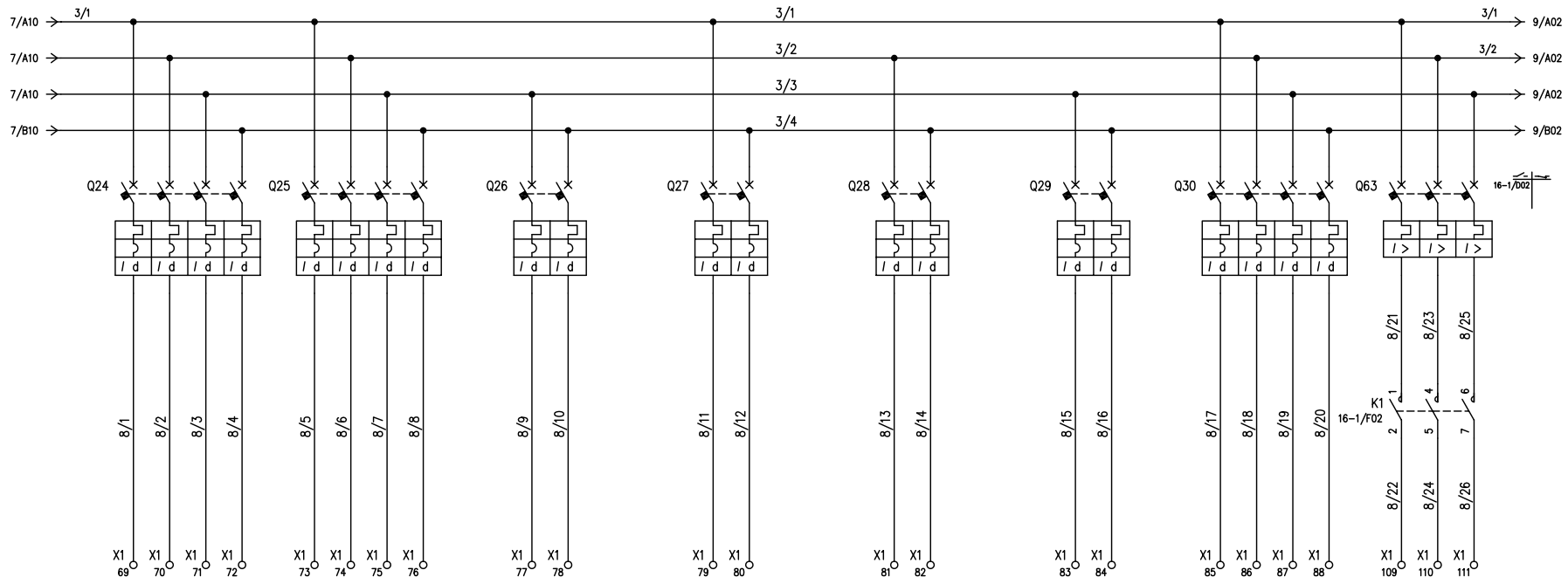

SIGLA UTENZA / CIRCUITO				Q24	Q25	Q26	Q27	Q28	Q29	Q30	Q63
DENOMINAZIONE UTENZA			1	PRESE	PRESE	ILLUMINAZIONE CAVEDI	PRESE CAVEDI E	PRESE DOCCE	PORTE	QUADRO CUCINETTA	EXT
			2	TAC	RM	LOCALE QAUDRI	LOCALE QUADRI	E SERVIZI	SCORREVOLI	QCUC	CAMERA CALDA
POTENZA NOMINALE		kW	3	4	4	0,6	3	3	1	10	2,4
TENSIONE NOMINALE		V	4	400	400	230	230	230	230	400	400
CORRENTE NOMINALE		A	5	6,5	6,5	6	15	15	5	16	4,0
INTERRUTTORE	MARCA		6	SCHNEIDER	SCHNEIDER	SCHNEIDER	SCHNEIDER	SCHNEIDER	SCHNEIDER	SCHNEIDER	
	TIPO		7	iC60N	iC60N	iC60H	iC60H	iC60H	iC60H	iC60N	
	POLI	N°	8	4	4	2	2	2	2	4	3
	TIPO DI SGANCIATORE		9	Magnetotermico	Magnetotermico	Magnetotermico	Magnetotermico	Magnetotermico	Magnetotermico	Magnetotermico	Salvamotore
	CORRENTE NOMINALE	A	10	16	16	10	16	16	10	32	6,3
	POTERE D'INTERRUZIONE	kA	11	15	15	15	15	15	15	15	
	TARATURA TERMICO	A	12	16	16	10	16	16	10	32	4÷6,3
	TARATURA MAGNETICO	A	13	Curva C	Curva C	Curva C	Curva C	Curva C	Curva C	Curva D	
DIFFERENZIALE	CORR. INTERV. DIFF.	A	14	VIGI iC60 30mA cl.A	VIGI iC60 30mA cl.A	VIGI iC60 30mA cl.A	VIGI iC60 30mA cl.A	VIGI iC60 30mA cl.A	VIGI iC60 30mA cl.A	VIGI iC60 1A cl.As	
	TEMPO DI INTERV. DIFF.	sec	15	Istantaneo	Istantaneo	Istantaneo	Istantaneo	Istantaneo	Istantaneo	Selettivo	
FUSIBILE	TIPO		16								
	PORTATA	A	17								
CONTATTORE	CORRENTE D'IMPIEGO AC1	A	18								3x25A
RELE' TERMICO	TARATURA	A	19								
TRASFORMATORE DI CORRENTE		A/A	20								
TRASFORMATORE DI TENSIONE		V/V	21								
AMPEROMETRO f.s		A	22								
VOLTMETRO f.s		V	23								
CONDUTTORE DI TERRA		mm²	24								
CAVO	SIGLA		25								
	TIPO		26	FG70M1	FG70M1	FG70M1	FG70M1	FG70M1	FG70M1	FG70M1	FG70M1
	FORMAZIONE	mm²	27	5G4	5G4	3G2,5	3G4	3G4	3G2,5	5G6	4G2,5

Indice	Data	Modifica	Disegnato da Nome	Disegnato da Firma	COntrollato da Nome	COntrollato da Firma
4	19/09/2014	M1 MODIFICHE IN CANTIERE	Dall'Olmo		Ragazzi	
0	18/10/2012	PRIMA EMISSIONE	Dall'Olmo		Dall'Olmo	

sistem
40138 Bologna (Italy)
Via del Tappezziere, 4
Telefono 051.0958711
Fax 051.0958707

Denominazione: QUADRO DISTRIBUZIONE
PIANO SEMINTERRATO CORPO "A"
QPSA

Ubicazione:

Disegno n.: 1027D301

Cliente: NBI spa

Nome file: 1027D3.DWG

Foglio n.: 8

Segue n.: 9

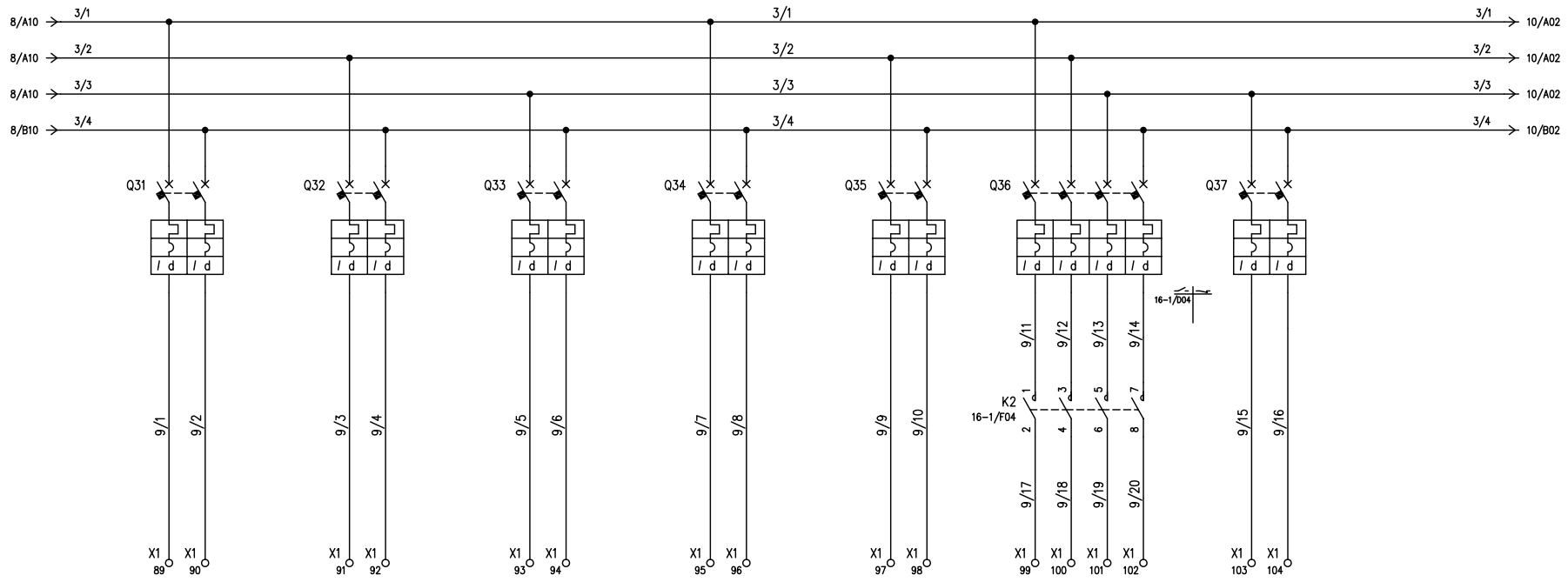

SIGLA UTENZA / CIRCUITO				Q31	Q32	Q33	Q34	Q35	Q36	Q37
DENOMINAZIONE UTENZA			1	ASCIUGAMANI	ILLUMINAZIONE DEPOSITI	ILLUMINAZIONE DEPOSITI	PORTA	PRESA	POMPE SOMMERSE	QUADRO CAPO SALA
			2	ELETTRICO	SERVIZI E SALA ST.	SERVIZI E SALA ST.	CONTROLLATA	VUOTATOIO	RAMPA OVEST	Q.CPS
POTENZA NOMINALE		kW	3	3	0.3	3	1	3		25
TENSIONE NOMINALE		V	4	230	230	230	230	230	400	230
CORRENTE NOMINALE		A	5	15	1,5	15	5	15		12
INTERRUTTORE	MARCA		6	SCHNEIDER	SCHNEIDER	SCHNEIDER	SCHNEIDER	SCHNEIDER	SCHNEIDER	SCHNEIDER
	TIPO		7	iC60H	iC60H	iC60H	iC60H	iC60H	iC60N	iC60H
	POLI	N°	8	2	2	2	2	2	4	2
	TIPO DI SGANCIATORE		9	Magnetotermico	Magnetotermico	Magnetotermico	Magnetotermico	Magnetotermico	Magnetotermico	Magnetotermico
	CORRENTE NOMINALE	A	10	16	10	16	10	16	16	32
	POTERE D'INTERRUZIONE	kA	11	20	20	20	20	20	15	20
	TARATURA TERMICO	A	12	16	10	16	10	16	16	32
	TARATURA MAGNETICO	A	13	Curva C	Curva C	Curva C	Curva C	Curva C	Curva C	Curva C
DIFFERENZIALE	CORR. INTERV. DIFF.	A	14	VIGI iC60 30mA cl.A	VIGI iC60 30mA cl.A	VIGI iC60 30mA cl.A	VIGI iC60 30mA cl.A	VIGI iC60 30mA cl.A	VIGI iC60 300mA cl.A	VIGI iC60 1A cl.As
	TEMPO DI INTERV. DIFF.	sec	15	Istantaneo	Istantaneo	Istantaneo	Istantaneo	Istantaneo	Istantaneo	Selettivo
FUSIBILE	TIPO		16							
	PORTATA	A	17							
CONTATTORE	CORRENTE D'IMPIEGO AC1	A	18						4x25A	
RELE' TERMICO	TARATURA	A	19							
TRASFORMATORE DI CORRENTE		A/A	20							
TRASFORMATORE DI TENSIONE		V/V	21							
AMPEROMETRO f.s		A	22							
VOLTMETRO f.s		V	23							
CONDUTTORE DI TERRA		mm^2	24							
CAVO	SIGLA		25							
	TIPO		26	FG70M1	FG70M1	FG70M1	FG70M1	FG70M1	FG70M1	FG70M1
	FORMAZIONE	mm^2	27	3G4	3G2,5	3G4	3G2,5	3G4	5G4	3G6

Indice	Data	Modifica	Disegnato da: Nome	Disegnato da: Firma	COntrollato da: Nome	COntrollato da: Firma
5	09/10/2014	REFUSI	Samoggia		Ragazzi	
4	19/09/2014	M1 MODIFICHE IN CANTIERE	Dall'Olmo		Ragazzi	
0	18/10/2012	PRIMA EMISSIONE	Dall'Olmo		Dall'Olmo	

sistem
40138 Bologna (Italy)
Via del Tappezziere, 4
Telefono 051.0958711
Fax 051.0958707

Denominazione: QUADRO DISTRIBUZIONE
PIANO SEMINTERRATO CORPO "A"
QPSA

Ubicazione:

Disegno n.: 1027D301

Cliente: NBI spa

Nome file: 1027D3.DWG

Foglio n.: 9

Segue n.: 10

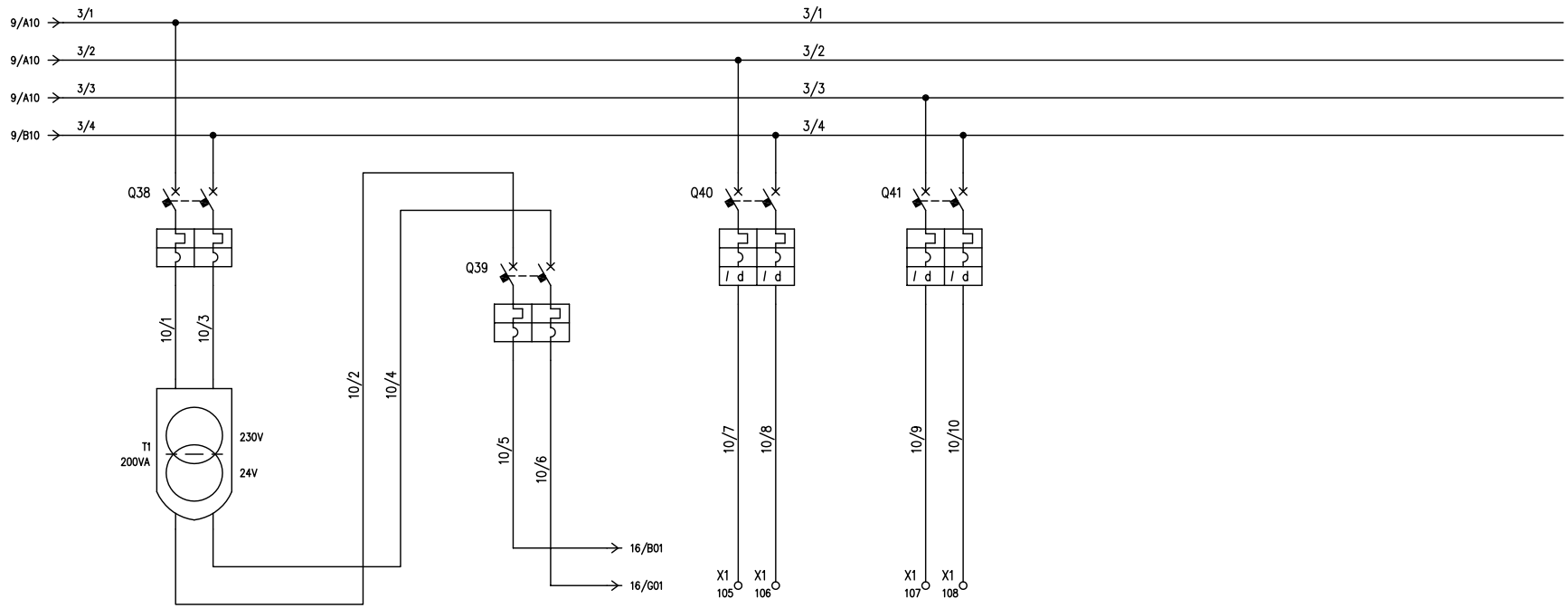

Filo iniziale: 10/1
Filo finale: 10/10
Fili disponibili dal: 10/11

SIGLA UTENZA / CIRCUITO				Q38	Q39	Q40	Q41
DENOMINAZIONE UTENZA			1	PROTEZIONE TRAFO	ALIMENTAZIONE 24Vca	RISERVA	RISERVA
			2	AUX DI COMANDO	CIRCUITI AUSILIARI		
POTENZA NOMINALE		kW	3	0,25	0,25	3	3
TENSIONE NOMINALE		V	4	230/24	24	230	230
CORRENTE NOMINALE		A	5	1,1/10,4	10,4	15	15
INTERRUTTORE	MARCA		6	SCHNEDIER	SCHNEDIER	SCHNEDIER	SCHNEDIER
	TIPO		7	iC60H	iC60H	iC60H	iC60H
	POLI	N°	8	2	2	2	2
	TIPO DI SGANCIATORE		9	Magnetotermico	Magnetotermico	Magnetotermico	Magnetotermico
	CORRENTE NOMINALE	A	10	6	10	16	16
	POTERE D'INTERRUZIONE	kA	11	20	20	20	20
	TARATURA TERMICO	A	12	6	10	16	16
	TARATURA MAGNETICO	A	13	Curva C	Curva C	Curva C	Curva C
DIFFERENZIALE	CORR. INTERV. DIFF.	A	14			VIGI iC60 30mA cl.A	VIGI iC60 30mA cl.A
	TEMPO DI INTERV. DIFF.	sec	15			Istantaneo	Istantaneo
FUSIBILE	TIPO		16				
	PORTATA	A	17				
CONTATTORE	CORRENTE D'IMPIEGO AC1	A	18				
RELE' TERMICO	TARATURA	A	19				
TRASFORMATORE DI CORRENTE		A/A	20				
TRASFORMATORE DI TENSIONE		V/V	21				
AMPEROMETRO f.s		A	22				
VOLTMETRO f.s		V	23				
CONDUTTORE DI TERRA		mm^2	24				
CAVO	SIGLA		25				
	TIPO		26				
	FORMAZIONE	mm^2	27				

Indice	Data	Modifica	Disegnato da Nome	Disegnato da Firma	COntrollato da Nome	COntrollato da Firma
0	18/10/2012	PRIMA EMISSIONE	Dall'Olmo		Dall'Olmo	

sistem
40138 Bologna (Italy)
Via del Tappezziere, 4
Telefono 051.0958711
Fax 051.0958707

Denominazione: QUADRO DISTRIBUZIONE
PIANO SEMINTERRATO CORPO "A"
QPSA

Ubicazione:

Disegno n.: 1027D301

Cliente: NBI spa

Nome file: 1027D3.DWG

Foglio n.: 10

Segue n.: 12

ARRIVO DA QUADRO	: BLINDO S3/S4
SIGLA INTERRUTTORE	:
MARCA INTERRUTTORE	: SCHNEIDER
TIPO DI INTERRUTTORE	: NSX160B
TARATURA INTERRUTTORE	: 32A

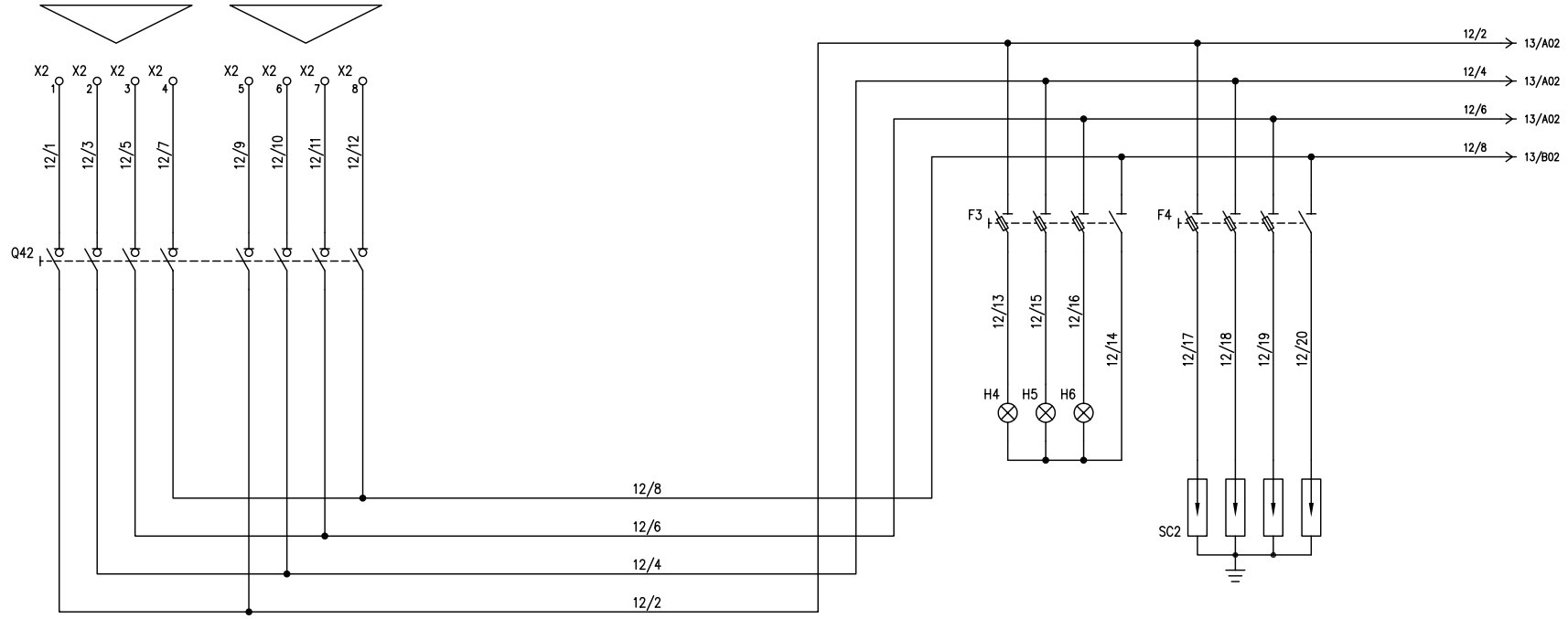

Filo iniziale: 12/1
Filo finale: 12/20
Fili disponibili dal: 12/21

SIGLA UTENZA / CIRCUITO				Q42		F3	F4
DENOMINAZIONE UTENZA			1	LINEA SICUREZZA S3	LINEA SICUREZZA S4	PRESENZA	SCARICATORE
			2	ARRIVO DA BLINDO	ARRIVO DA BLINDO	TENSIONE	SOVRATENSIONE
POTENZA NOMINALE		kW	3	18,5/8	18,5/8		
TENSIONE NOMINALE		V	4	400	400	400	400
CORRENTE NOMINALE		A	5	30/13	30/13		
INTERRUTTORE	MARCA		6	SCHNEIDER		SCHNEIDER	SCHNEIDER
	TIPO		7	INS160 MONOBLOCCO		STI	SBI
	POLI	N°	8	4		3P+N	3P+N
	TIPO DI SGANCIATORE		9	Sezionatore			
	CORRENTE NOMINALE	A	10	160A			
	POTERE D'INTERRUZIONE	kA	11				
	TARATURA TERMICO	A	12				
	TARATURA MAGNETICO	A	13				
DIFFERENZIALE	CORR. INTERV. DIFF.	A	14				
	TEMPO DI INTERV. DIFF.	sec	15				
FUSIBILE	TIPO		16			10,3x38	22x58
	PORTATA	A	17			2A	125A
CONTATTORE	CORRENTE D'IMPIEGO AC1	A	18				
RELE' TERMICO	TARATURA	A	19				
TRASFORMATORE DI CORRENTE		A/A	20				
TRASFORMATORE DI TENSIONE		V/V	21				
AMPEROMETRO f.s		A	22				
VOLTMETRO f.s		V	23				
CONDUTTORE DI TERRA		mm^2	24				
CAVO	SIGLA		25				
	TIPO		26	FTG100M1	FTG100M1		
	FORMAZIONE	mm^2	27	5G16	5G16		

Indice	Data	Modifica	Disegnato da Nome	Disegnato da Firma	COntrollato da Nome	COntrollato da Firma
0	18/10/2012	PRIMA EMISSIONE	Dall'Olmo		Dall'Olmo	

sistem
40138 Bologna (Italy)
Via del Tappezziere, 4
Telefono 051.0958711
Fax 051.0958707

Denominazione: QUADRO DISTRIBUZIONE
PIANO SEMINTERRATO CORPO "A"
QPSA

Ubicazione:

Disegno n.: 1027D301

Cliente: NBI spa

Nome file: 1027D3.DWG

Foglio n.: 12 Segue n.: 13

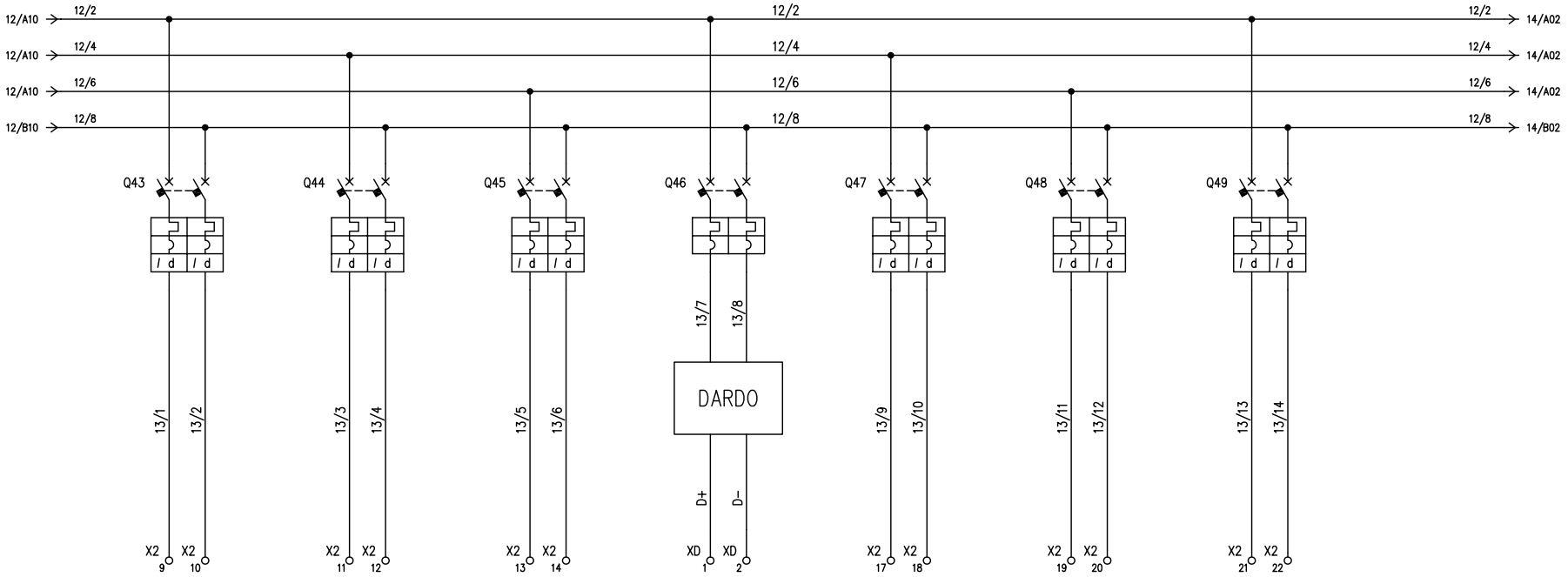

SIGLA UTENZA / CIRCUITO			Q43	Q44	Q45	Q46	Q47	Q48	Q49
DENOMINAZIONE UTENZA		1	RISERVA	RISERVA	RISERVA	SISTEMA CONTROLLO ILL. SICUREZZA	ALIMENTAZIONE RACK DATI	RISERVA	SERRANDE TAGLIAFUOCO
POTENZA NOMINALE	kW	3	2	2	2	0,1	1	1	1
TENSIONE NOMINALE	V	4	230	230	230	230	230	230	230
CORRENTE NOMINALE	A	5	10	10	10	0,5	5	5	5
INTERRUTTORE	MARCA	6	SCHNEIDER	SCHNEIDER	SCHNEIDER	SCHNEIDER	SCHNEIDER	SCHNEIDER	SCHNEIDER
	TIPO	7	iC60N	iC60N	iC60N	iC60N	iC60N	iC60N	iC60N
	POLI	N° 8	2	2	2	2	2	2	2
	TIPO DI SGANCIATORE	9	Magnetotermico	Magnetotermico	Magnetotermico	Magnetotermico	Magnetotermico	Magnetotermico	Magnetotermico
	CORRENTE NOMINALE	A 10	16	16	16	4	16	10	10
	POTERE D'INTERRUZIONE	kA 11	20	20	20	20	20	20	20
	TARATURA TERMICO	A 12	16	16	16	4	16	10	10
	TARATURA MAGNETICO	A 13	Curva C	Curva C	Curva C	Curva C	Curva C	Curva C	Curva C
DIFFERENZIALE	CORR. INTERV. DIFF.	A 14	VIGI iC60 30mA cl.A	VIGI iC60 30mA cl.A	VIGI iC60 30mA cl.A		VIGI iC60 30mA cl.A	VIGI iC60 30mA cl.A	VIGI iC60 30mA cl.A
	TEMPO DI INTERV. DIFF.	sec 15	Istantaneo	Istantaneo	Istantaneo		Istantaneo	Istantaneo	Istantaneo
FUSIBILE	TIPO	16							
	PORTATA	A 17							
CONTATTORE	CORRENTE D'IMPIEGO AC1	A 18							
RELE' TERMICO	TARATURA	A 19							
TRASFORMATORE DI CORRENTE		A/A 20							
TRASFORMATORE DI TENSIONE		V/V 21							
AMPEROMETRO f.s		A 22							
VOLTMETRO f.s		V 23							
CONDUTTORE DI TERRA		mm² 24							
CAVO	SIGLA	25							
	TIPO	26					FTG100M1		FTG100M1
	FORMAZIONE	mm² 27					3G2,5		3G4

Indice	Data	Modifica	Disegnato da Nome	Disegnato da Firma	COntrollato da Nome	COntrollato da Firma
3	31/01/2013	RIVISTO DEL COME COSTRUITO	Dall'Olmo		Dall'Olmo	
1	19/11/2012	MODIFICHE DEL CLIENTE	Dall'Olmo		Dall'Olmo	
0	18/10/2012	PRIMA EMISSIONE	Dall'Olmo		Dall'Olmo	

sistem
40138 Bologna (Italy)
Via del Tappezziere, 4
Telefono 051.0958711
Fax 051.0958707

Denominazione: QUADRO DISTRIBUZIONE
PIANO SEMINTERRATO CORPO "A"
QPSA

Ubicazione:

Disegno n.: 1027D301

Cliente: NBI spa

Nome file: 1027D3.DWG

Foglio n.: 13 Segue n.: 14

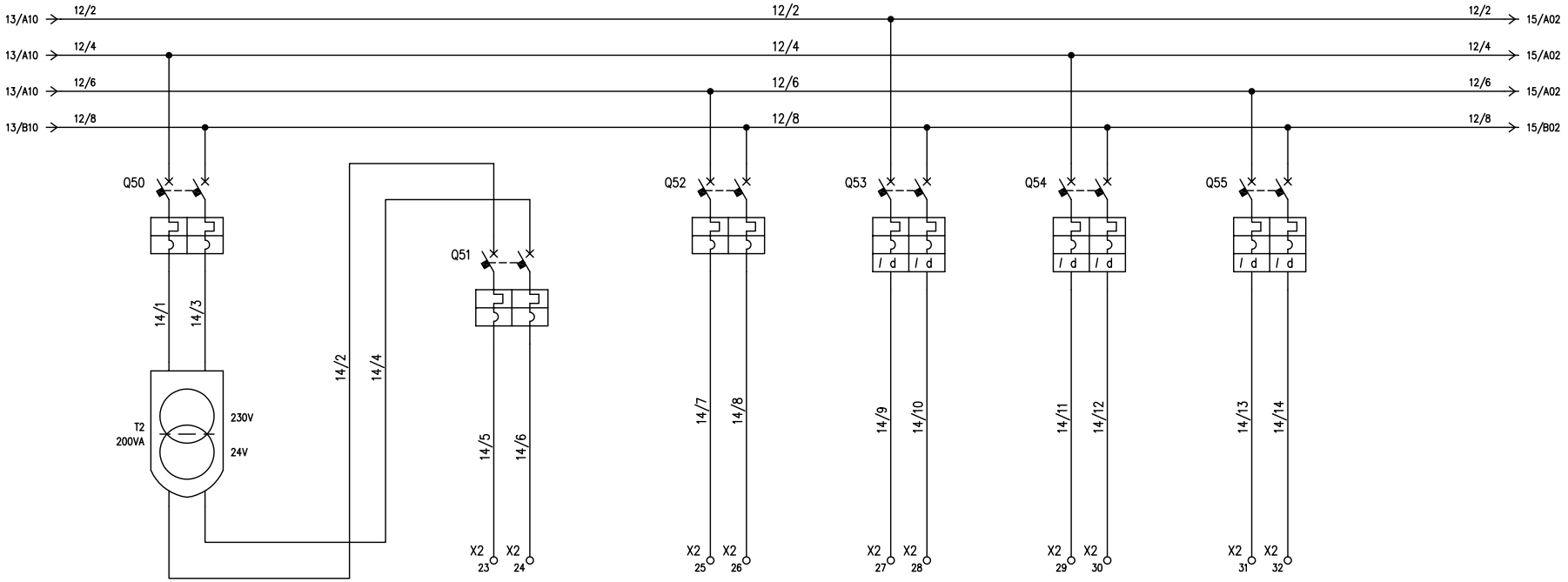

Filo iniziale: 14/1
Filo finale: 14/14
Fili disponibili dal: 14/15

SIGLA UTENZA / CIRCUITO			Q50	Q51	Q52	Q53	Q54	Q55
DENOMINAZIONE UTENZA		1	PROTEZIONE TRAFO	QUADRI	ALIMENTATORE	RISERVA	RISERVA	QVVF1a
		2	QUADRI FILTRO	FILTRO	VIDEOCITOFONO			GAS MEDICALI
POTENZA NOMINALE	kW	3	0,2	0,2	0,2	0,5	3	0,2
TENSIONE NOMINALE	V	4	230/24	24	230	230	230	230
CORRENTE NOMINALE	A	5	1/8	8	1	2,5	16	1
INTERRUTTORE	MARCA	6	SCHNEIDER	SCHNEIDER	SCHNEIDER	SCHNEIDER	SCHNEIDER	SCHNEIDER
	TIPO	7	iC60N	iC60N	iC60N	iC60N	iC60N	iC60N
	POLI N°	8	2	2	2	2	2	2
	TIPO DI SGANCIATORE	9	Magnetotermico	Magnetotermico	Magnetotermico	Magnetotermico	Magnetotermico	Magnetotermico
	CORRENTE NOMINALE A	10	6	10	6	6	16	6
	POTERE D'INTERRUZIONE kA	11	20	20	20	20	20	20
	TARATURA TERMICO A	12	6	10	6	6	16	5
	TARATURA MAGNETICO A	13	Curva C	Curva C	Curva C	Curva C	Curva C	Curva C
DIFFERENZIALE	CORR. INTERV. DIFF. A	14				VIGI iC60 30mA cl.A	VIGI iC60 30mA cl.A	VIGI iC60 30mA cl.A
	TEMPO DI INTERV. DIFF. sec	15				Istantaneo	Istantaneo	Istantaneo
FUSIBILE	TIPO	16						
	PORTATA A	17						
CONTATTORE	CORRENTE D'IMPIEGO AC1 A	18						
RELE' TERMICO	TARATURA A	19						
TRASFORMATORE DI CORRENTE	A/A	20						
TRASFORMATORE DI TENSIONE	V/V	21						
AMPEROMETRO f.s	A	22						
VOLTMETRO f.s	V	23						
CONDUTTORE DI TERRA	mm^2	24						
CAVO	SIGLA	25						
	TIPO	26		FTG100M1		FTG100M1		FTG100M1
	FORMAZIONE mm^2	27		3G4		3G2,5		3G1,5

Indice	Data	Modifica	Disegnato da: Nome	Firma	Controllato da: Nome	Firma
5	09/10/2014	REFUSI	Samoggia		Ragazzi	
0	18/10/2012	PRIMA EMISSIONE	Dall'Olmo		Dall'Olmo	

sistem
40138 Bologna (Italy)
Via del Tappezziere, 4
Telefono 051.0958711
Fax 051.0958707

Denominazione: QUADRO DISTRIBUZIONE
PIANO SEMINTERRATO CORPO "A"
QPSA

Ubicazione:

Disegno n.: 1027D301

Cliente: NBI spa

Nome file: 1027D3.DWG

Foglio n.: 14 Segue n.: 15

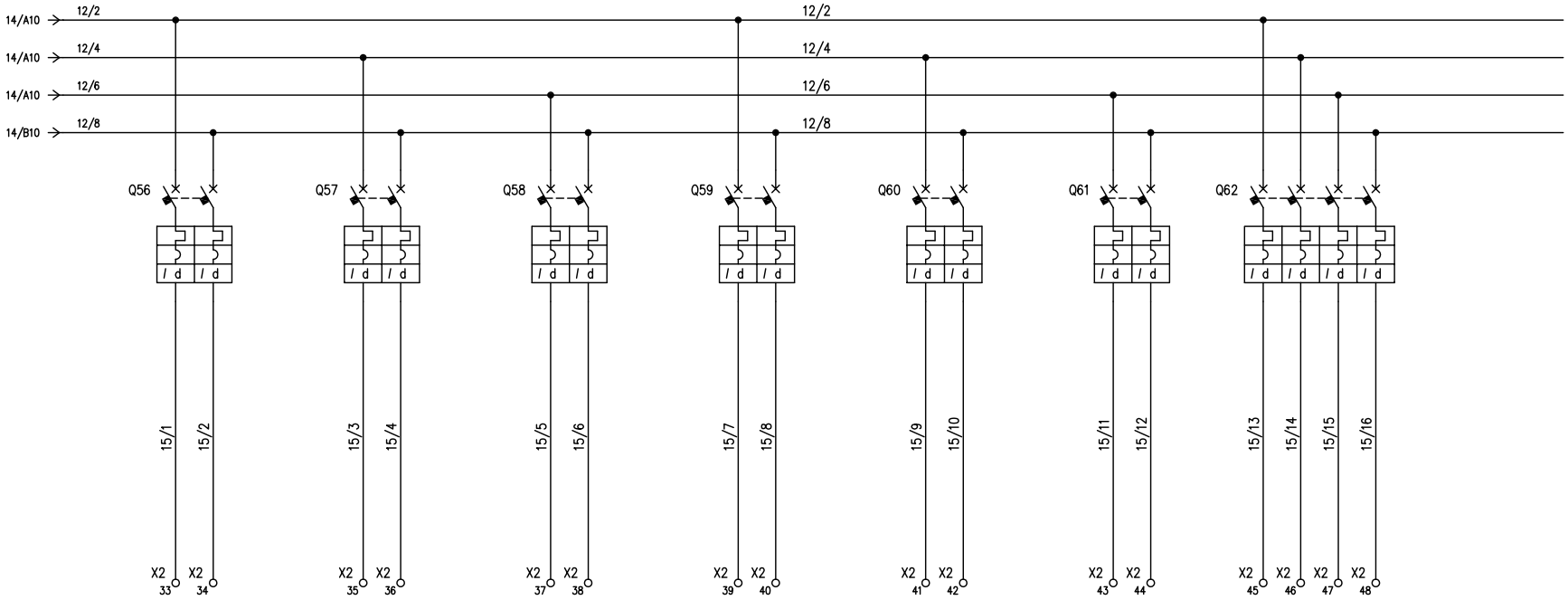

Filo iniziale: 15/1
Filo finale: 15/16
Fili disponibili dal: 15/17

SIGLA UTENZA / CIRCUITO				Q56	Q57	Q58	Q59	Q60	Q61	Q62
DENOMINAZIONE UTENZA			1	Q.R1.VVF 1a	Q.R2.VVF 1a	QVA 1a	PRESE	TELECAMERE	Q.R3.VVF 1a	ALIMENTAZIONE CASSETTA
			2	GAS MEDICALI	GAS MEDICALI	GAS MEDICALI	WIRELESS	TVCC	GAS MEDICALI	REGOLAZIONE
POTENZA NOMINALE		kW	3	0,1	0,1	0,1	1	3	0,1	0,25
TENSIONE NOMINALE		V	4	230	230	230	230	230	230	400
CORRENTE NOMINALE		A	5	0,5	0,5	0,5	5	15	0,5	
INTERRUTTORE	MARCA		6	SCHNEIDER	SCHNEIDER	SCHNEIDER	SCHNEIDER	SCHNEIDER	SCHNEIDER	SCHNEIDER
	TIPO		7	iC60N	iC60N	iC60N	iC60N	iC60N	iC60N	iC60N
	POLI	N°	8	2	2	2	2	2	2	4
	TIPO DI SGANCIATORE		9	Magnetotermico	Magnetotermico	Magnetotermico	Magnetotermico	Magnetotermico	Magnetotermico	Magnetotermico
	CORRENTE NOMINALE	A	10	6	6	6	10	16	6	6
	POTERE D'INTERRUZIONE	kA	11	20	20	20	20	20	20	15
	TARATURA TERMICO	A	12	5	5	5	10	16	5	6
	TARATURA MAGNETICO	A	13	Curva C	Curva C	Curva C	Curva C	Curva C	Curva C	Curva C
DIFFERENZIALE	CORR. INTERV. DIFF.	A	14	VIGI iC60 30mA cl.A	VIGI iC60 30mA cl.A	VIGI iC60 30mA cl.A	VIGI iC60 30mA cl.A	VIGI iC60 30mA cl.A	VIGI iC60 30mA cl.A	VIGI iC60 30mA cl.A
	TEMPO DI INTERV. DIFF.	sec	15	Istantaneo	Istantaneo	Istantaneo	Istantaneo	Istantaneo	Istantaneo	Istantaneo
FUSIBILE	TIPO		16							
	PORTATA	A	17							
CONTATTORE	CORRENTE D'IMPIEGO AC1	A	18							
RELE' TERMICO	TARATURA	A	19							
TRASFORMATORE DI CORRENTE		A/A	20							
TRASFORMATORE DI TENSIONE		V/V	21							
AMPEROMETRO f.s		A	22							
VOLTMETRO f.s		V	23							
CONDUTTORE DI TERRA		mm^2	24							
CAVO	SIGLA		25							
	TIPO		26	FTG100M1	FTG100M1	FTG100M1	FTG100M1	FTG100M1	FTG100M1	FTG100M1
	FORMAZIONE	mm^2	27	3G1,5	3G1,5	3G1,5	3G2,5	3G4	3G1,5	5G1,5

Indice	Data	Modifica	Disegnato da: Nome	Disegnato da: Firma	COntrollato da: Nome	COntrollato da: Firma
5	09/10/2014	REFUSI	Samoggia		Ragazzi	
4	19/09/2014	M1 MODIFICHE IN CANTIERE	Dall'Olmo		Ragazzi	
0	18/10/2012	PRIMA EMISSIONE	Dall'Olmo		Dall'Olmo	

sistem
40138 Bologna (Italy)
Via del Tappezziere, 4
Telefono 051.0958711
Fax 051.0958707

Denominazione: QUADRO DISTRIBUZIONE
PIANO SEMINTERRATO CORPO "A"
QPSA

Ubicazione:

Disegno n.: 1027D301

Cliente: NBI spa

Nome file: 1027D3.DWG

Foglio n.: 15 Segue n.: 16

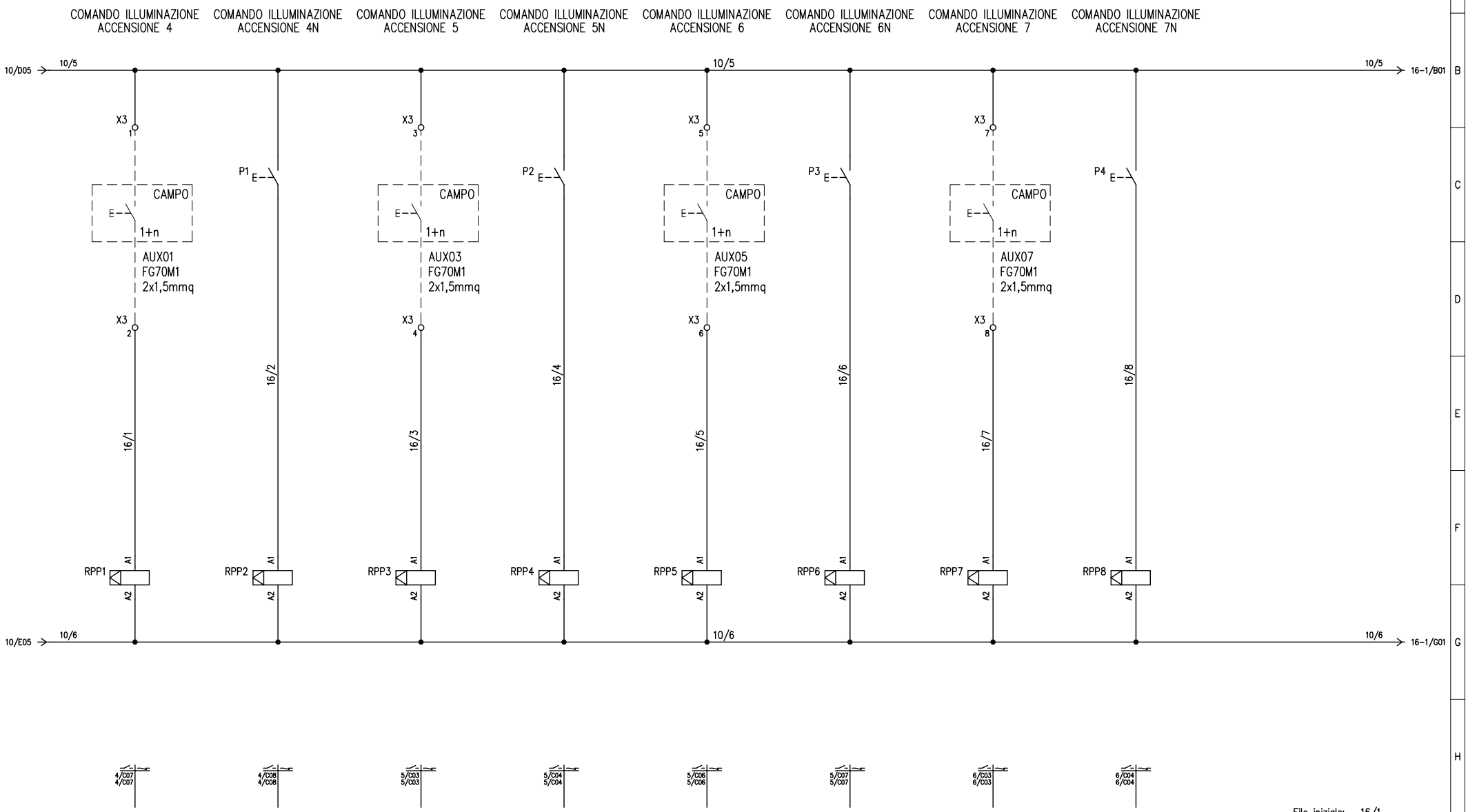

Filo iniziale: 16/1
Filo finale: 16/8
Fili disponibili dal: 16/9

Indice	Data	Modifica	Disegnato da (Nome / Firma)	COntrollato da (Nome / Firma)
4	19/09/2014	M1 MODIFICHE IN CANTIERE	Dall'Olmo	Ragazzi
0	18/10/2012	PRIMA EMISSIONE	Dall'Olmo	Dall'Olmo

40138 Bologna (Italy)
Via del Tappezziere, 4
Telefono 051.0958711
Fax 051.0958707

Denominazione: QUADRO DISTRIBUZIONE
PIANO SEMINTERRATO CORPO "A"
QPSA

Ubicazione:

Disegno n.: 1027D301

Cliente: NBI spa

Nome file: 1027D3.DWG

Foglio n.: 16

Segue n.: 16-1

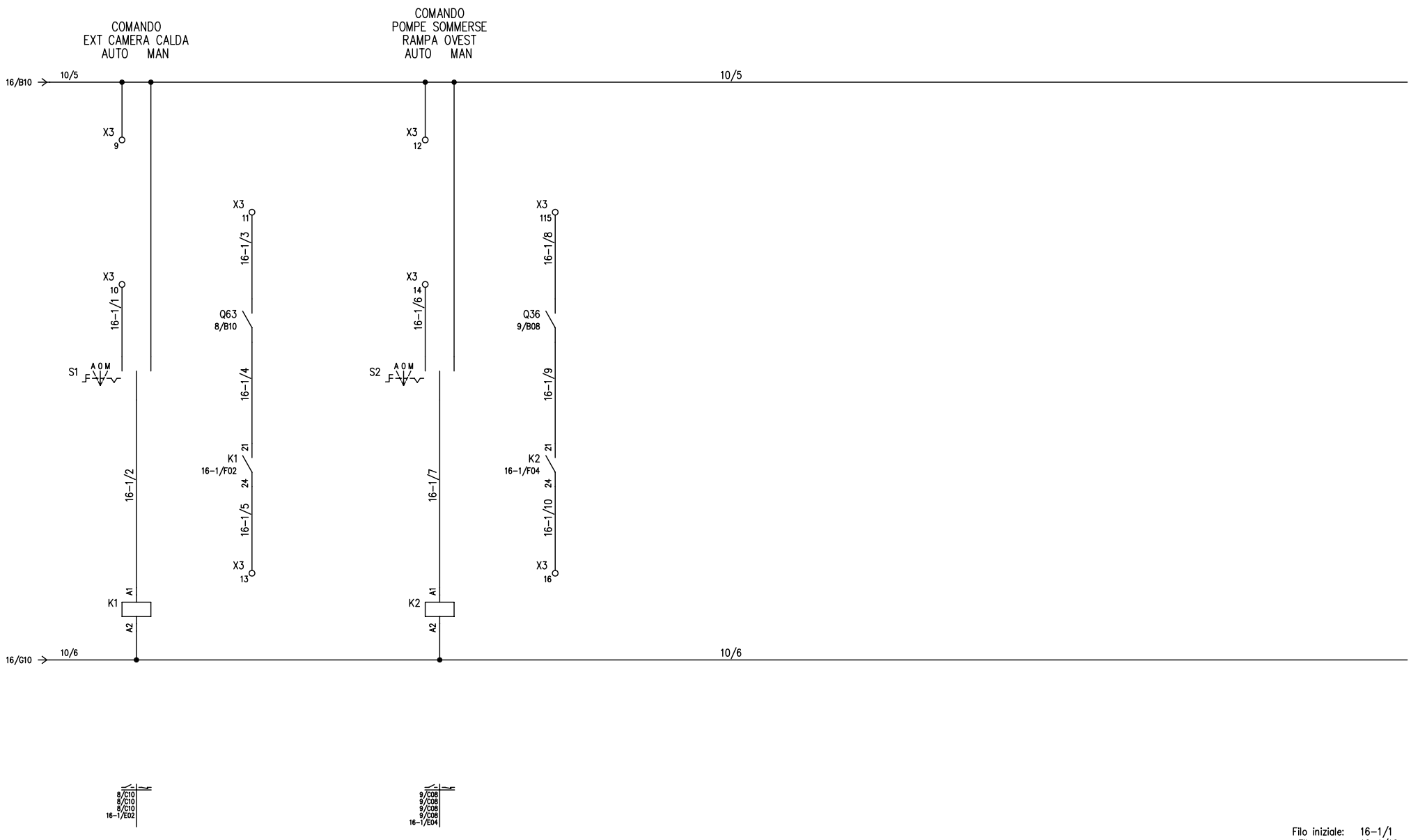

Filo iniziale: 16-1/1
Filo finale: 16-1/10
Fili disponibili dal: 16-1/11

Indice	Data	Modifica	Disegnato da Nome	Disegnato da Firma	COntrollato da Nome	COntrollato da Firma
6	13/10/2014	M2 MODIFICHE IN CANTIERE	Samoggia		Ragazzi	
5	09/10/2014	REFUSI	Samoggia		Ragazzi	
0	18/10/2012	PRIMA EMISSIONE	Dall'Olmo		Dall'Olmo	

40138 Bologna (Italy)
Via del Tappezziere, 4
Telefono 051.0958711
Fax 051.0958707

Denominazione QUADRO DISTRIBUZIONE
PIANO SEMINTERRATO CORPO "A"
QPSA

Ubicazione

Disegno n. 1027D3

Cliente NBI spa

Nome file 1027D3.DWG

Foglio n. 16-1

Segue n. 17

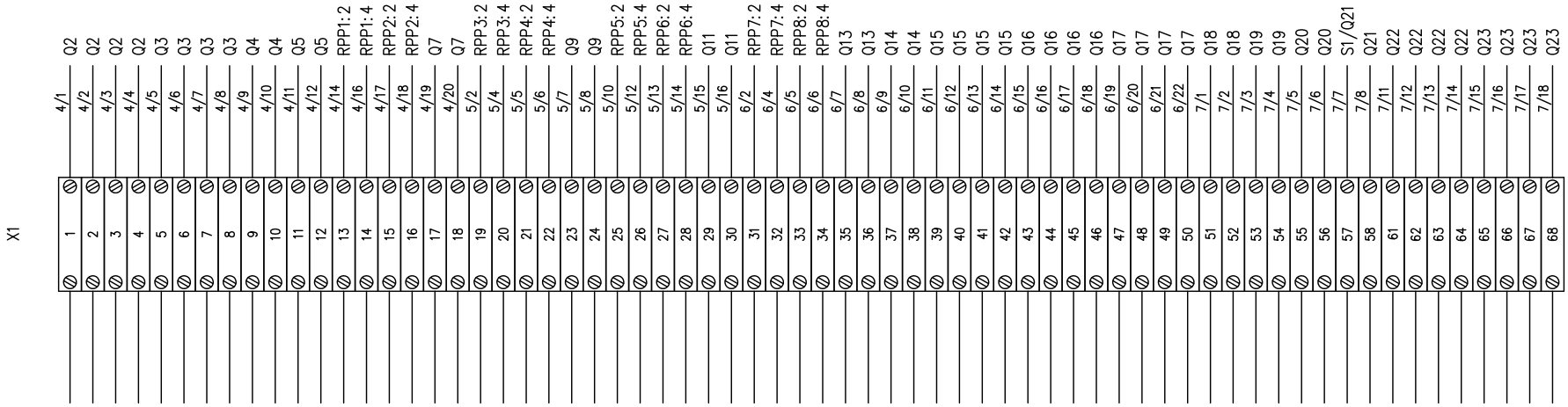

Indice	Data	Modifica	Disegnato da Nome	Disegnato da Firma	COntrollato da Nome	COntrollato da Firma
1	19/11/2012	MODIFICHE DEL CLIENTE	Dall'Olmo		Dall'Olmo	
0	18/10/2012	PRIMA EMISSIONE	Dall'Olmo		Dall'Olmo	

sistem
40138 Bologna (Italy)
Via del Tappezziere, 4
Telefono 051.0958711
Fax 051.0958707

Denominazione QUADRO DISTRIBUZIONE
PIANO SEMINTERRATO CORPO "A"
QPSA

Ubicazione

Disegno n. 1027D301

Cliente NBI spa

Nome file 1027D3.DWG

Foglio n. 17 Segue n. 18

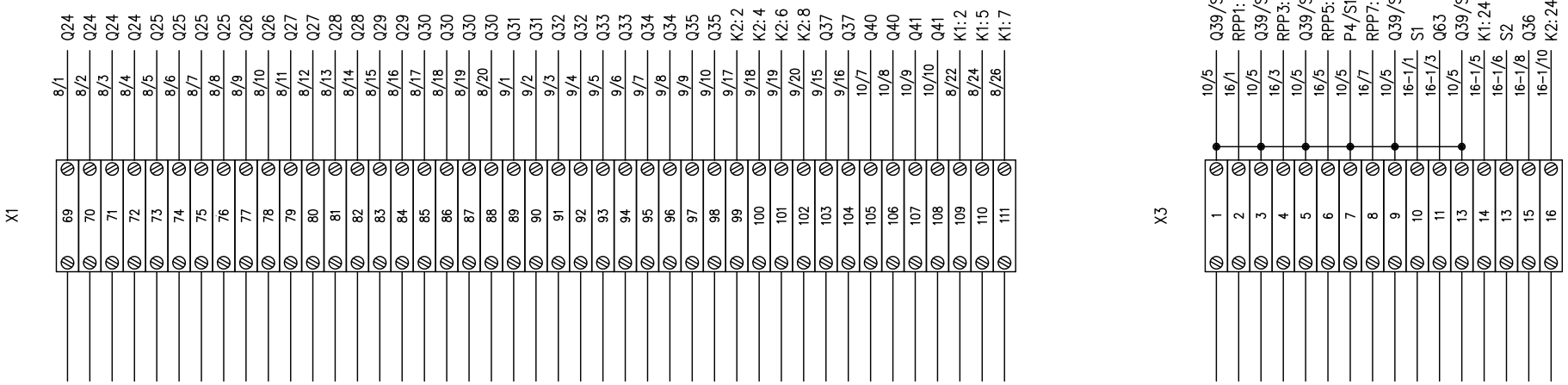

Indice	Data	Modifica	Disegnato da: Nome	Firma	Controllato da: Nome	Firma
6	13/10/2014	M2 MODIFICHE IN CANTIERE	Samoggia		Ragazzi	
5	09/10/2014	REFUSI	Samoggia		Ragazzi	
0	18/10/2012	PRIMA EMISSIONE	Dall'Olmo		Dall'Olmo	

sistem
40138 Bologna (Italy)
Via del Tappezziere, 4
Telefono 051.0958711
Fax 051.0958707

Denominazione: QUADRO DISTRIBUZIONE
PIANO SEMINTERRATO CORPO "A"
QPSA

Ubicazione:

Disegno n.: 1027D301

Cliente: NBI spa

Nome file: 1027D3.DWG

Foglio n.: 18

Segue n.: 19

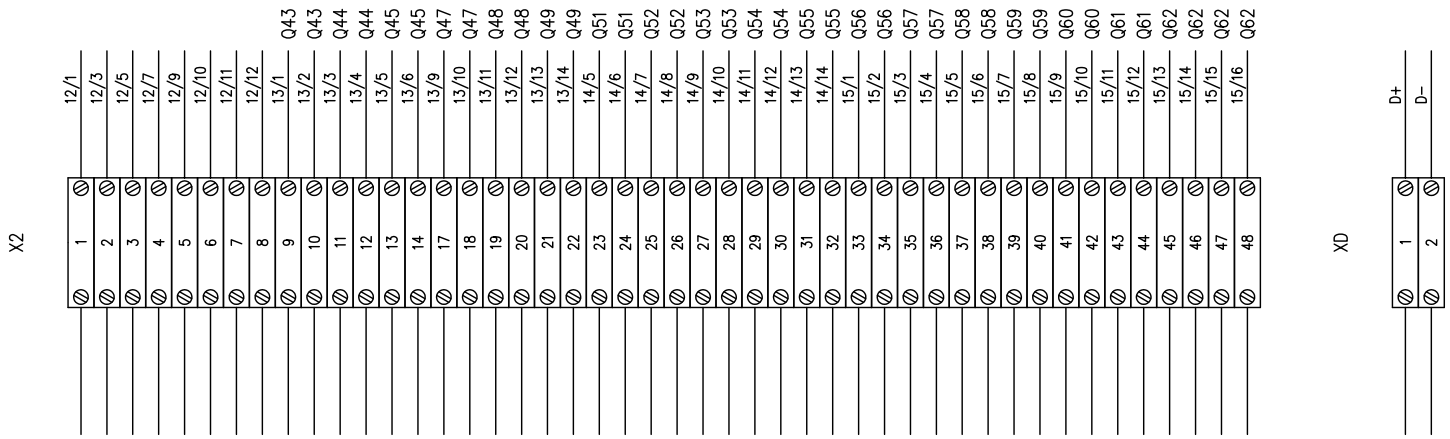

Indice	Data	Modifica	Nome	Firma	Nome	Firma
5	09/10/2014	REFUSI	Samoggia		Ragazzi	
3	31/01/2013	RIVISTO DEL COME COSTRUITO	Dall'Olmo		Dall'Olmo	
0	18/10/2012	PRIMA EMISSIONE	Dall'Olmo		Dall'Olmo	
			Disegnato da		COntrollato da	

sistem
40138 Bologna (Italy)
Via del Tappezziere, 4
Telefono 051.0958711
Fax 051.0958707

Denominazione QUADRO DISTRIBUZIONE
PIANO SEMINTERRATO CORPO "A"
QPSA

Ubicazione

Disegno n. 1027D301

Cliente NBI spa

Nome file 1027D3.DWG

Foglio n. 19 Segue n.